POUŽÍVATEĽSKÝ MANUÁL – SK

IN 13971 Bežecký pás inSPORTline Gardian G12

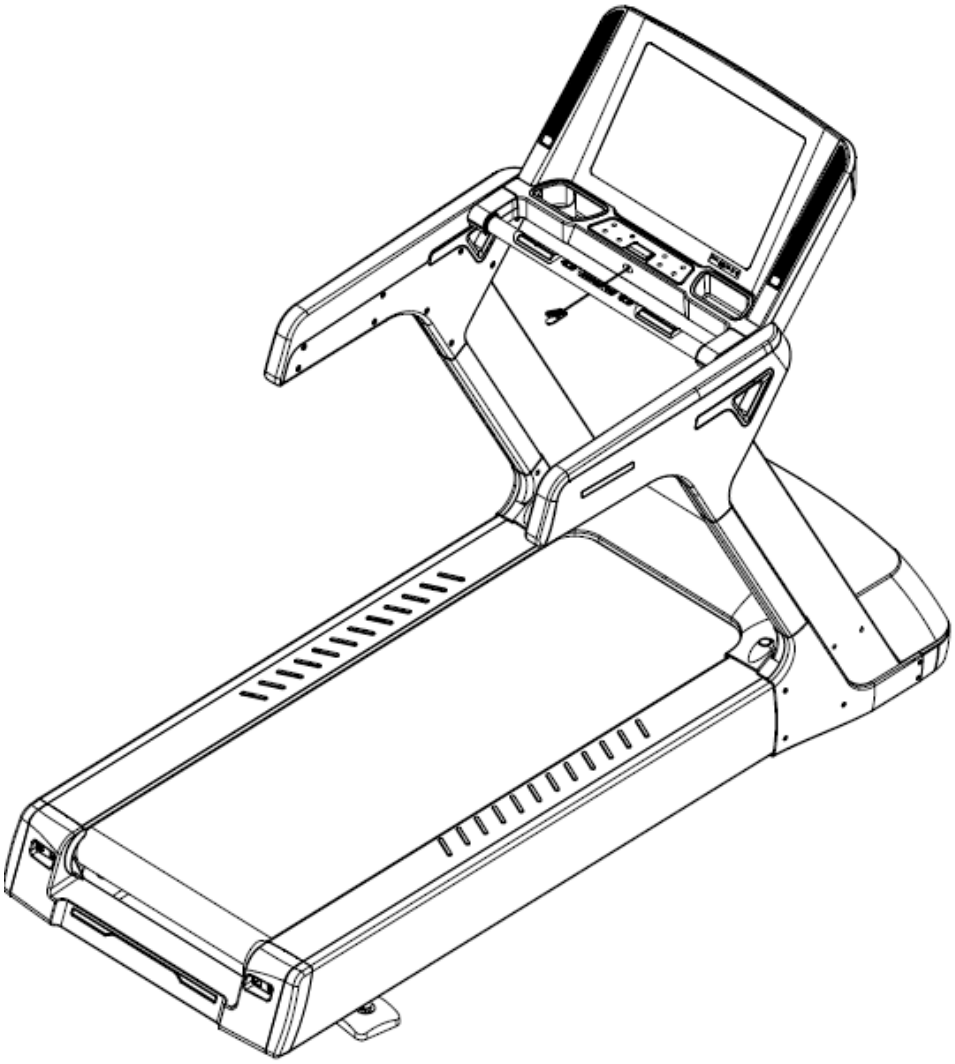

OBSAH

BEZPEČNOSTNÉ POKYNY ... 3
POZOR! ... 3
BEZPEČNÉ POUŽÍVANIE ... 3
POKYNY K MONTÁŽI ... 4
TECHNICKÉ PARAMETRE ... 11
PRED ZAČATÍM CVIČENIA ... 11
ZAHRIEVACIA FÁZA ... 12
INŠTRUKCIE K OVLÁDANIU ... 14
DISPLEJ ... 14
FUNKCIE TLAČIDIEL ... 15
OVLÁDANIE ... 15
MANUÁLNY REŽIM ... 15
REŽIM ODPOČÍTAVANIA ... 15
PREDNASTAVENÉ PROGRAMY ... 16
POUŽÍVATEĽSKÝ PROGRAM ... 17
PULZOVÝ TEST ... 17
REŽIM ÚSPORY ENERGIE ... 18
MP3 ... 18
MERANIE V METROCH A V PALCOCH/ZMENA SKLONU ... 18
SPRIEVODCA PRI PROBLÉMOCH (CHYBY DISPLEJA) ... 18
BEZPEČNÉ CVIČENIE ... 19
ÚDRŽBA ... 20
ZÁKLADY ÚDRŽBY ... 21
SPRÁVNE VYCENTROVANIE A NAPNUTIE PÁSU ... 21
UTIAHNUTIE PÁSU A REMEŇA ... 21
SPÔSOB NAPNUTIA REMEŇA ... 22
ROZLOŽENÉ ZARIADENIE ... 23
ZOZNAM DIELOV ... 24
SKLADOVANIE ... 27
DÔLEŽITÉ UPOZORNENIA ... 28
OCHRANA ŽIVOTNÉHO PROSTREDIA ... 28
ZÁRUČNÉ PODMIENKY, REKLAMÁCIE ... 28

BEZPEČNOSTNÉ POKYNY

POZOR!

Venujte pozornosť nasledujúcim inštrukciám, aby ste sa vyhli zraneniu alebo poškodeniu zariadenia:

1. Pred cvičením si k oblečeniu pripnite klip bezpečnostného kľúča.
2. Pri cvičení majte ruky napnuté smerom dopredu. Nepozerajte sa dole.
3. Zrýchľujte pomaly a postupne. Najprv si na rýchlosť zvyknite.
4. V prípade nebezpečenstva stlačte pohotovostné tlačidlo alebo vytrhnite bezpečnostný kľúč zo zástrčky.
5. Zo zariadenia zostupujte až vtedy, keď je prístroj úplne zastavený.

POZNÁMKA: Pri montáži prístroja sa striktne držte predpisov.

POZOR!

1. Pred začiatkom cvičenia sa poraďte s lekárom.
2. Presvedčte sa, že všetky skrutky sú dobre utiahnuté. Žiadna nastaviteľná časť zariadenia nesmie vyčnievať, aby nebránila pohybu používateľa.
3. Pás neumiestňujte na vlhké miesta. Vlhkosť by ho mohla poškodiť (Za prípadné poškodenia vzniknuté nedodržaním uvedených predpisov nenesieme žiadnu zodpovednosť).
4. Počas cvičenia používajte športový odev a športovú obuv.
5. Prístroj používajte najskôr 40 minút po poslednom jedle.
6. Pred cvičením vykonajte zahrievacie cviky.
7. Pred cvičením konzultujte svoj zdravotný stav s odborníkom, najmä ak trpíte vysokým krvným tlakom.
8. Zabráňte deťom v prístupe k zariadeniu.
9. Bežecký pás je určený len pre dospelých.
10. Do otvorov alebo zdierok nevsúvajte cudzie predmety. Mohli by zariadenie poškodiť.

BEZPEČNÉ POUŽÍVANIE

Stroj zapojte do elektriny až po tom, ako je riadne zmontovaný. Ochranný kryt musí byť nasadený. Pás zapojte do elektrického zdroja s 16A bezpečnostným uzemnením. Odporúčame použiť prepäťovú ochranu pre väčšiu bezpečnosť cvičiacich aj zariadenia.

1. Zariadenie umiestnite na rovnú a čistú plochu. Neumiestňujte ho na hrubý koberec, ktorý by mohol obmedziť spodnú ventiláciu zariadenia. Pás taktiež nedávajte do blízkosti vody alebo bahna, ani ho nepoužívajte vonku. Prípojný kábel je špecifický. Ak dôjde k jeho poškodeniu, kontaktujte našu spoločnosť alebo nami poverenú osobu. Pre väčšiu bezpečnosť zachovajte odstup min. 0,6 m medzi zariadením a ostatným vybavením miestnosti.
2. Dbajte na to, aby pás neprekrýval elektrickú zásuvku v stene.
3. Nikdy pás nespúšťajte, ak na ňom stojíte. Po jeho spustení môže nastať malé oneskorenie, než sa dá do pohybu. Vždy stojte na plastovej protišmykovej bočnej lište, kým sa pás nepohne.
4. Pri cvičení si neobliekajte príliš dlhý alebo voľný odev, ktorý by sa mohol ľahko zachytiť. Vždy používajte bežeckú obuv alebo športovú obuv s gumovou podrážkou.
5. Neodklápajte bezdôvodne bezpečnostný kryt. Ak je to nutné kvôli údržbe, najprv sa presvedčte, že je zariadenie vypojené z elektriny.
6. Zabráňte deťom v prístupe k zariadeniu.

7. Pri prvom použití sa pevne držte držadiel, kým si na chod stroja úplne nezvyknete.
8. Zariadenie je konštruované pre konkrétny účel. Sami si prístroj neupravujte ani nerobte nedovolené zásahy alebo neadekvátnu údržbu. Ak by pás kvôli chybe sám náhle alebo postupne zvyšoval rýchlosť, vytrhnite bezpečnostný kľúč. Zariadenie sa zastaví.
9. **Max. váhový limit:** 200 kg
10. **Kategória: SB** (podľa normy EN 957) pre profesionálne a/alebo komerčné využitie so strednou presnosťou.
11. **VAROVANIE:** Systém pre monitorovanie tepovej frekvencie nemusí byť presný. Preťažovanie pri tréningu môže spôsobiť vážne zranenie alebo smrť. Ak pocítite nevoľnosť, okamžite ukončite cvičenie!

POKYNY K MONTÁŽI

Nasledujúce obrázky predstavujú diely pásu. Po otvorení škatule nájdete nižšie uvedené súčiastky.

Montážne náčinie:

3L/R - Stĺpik

35L/R – Kryt stĺpika

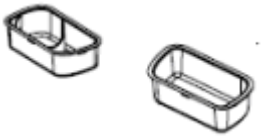
49L/R – Úložný box

73 – Skrutka M12x25

77 – Skrutka M5x25

81 – Skrutka M8x15

86 – Skrutka 012x65

89 – Rovná podložka Ø13xØ24xT2.5

98 – Rovná podložka Ø9xØ16xT1.6

116 – Skrutka BT4.0x15L

119 – Imbusový kľúč veľ. 4

120 - Imbusový kľúč veľ. 5

121 – Imbusový kľúč veľ. 6

122 – Imbusový kľúč veľ. 8

123 – Imbusový kľúč veľ. 10

124 – Multikľúč so skrutkovačom

125 – Vidlicový kľúč veľ. 17 a 22

126 – Vidlicový kľúč veľ. 34

141 – Pružný kábel

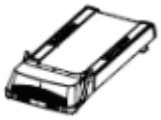
172 – Podstava

173 – Ovládací panel

Krok 1

Vložte mincu do otvoru krytu motora, zatlačte a otočte o 90°. Akonáhle je kryt otvorený, veko samo odskočí.

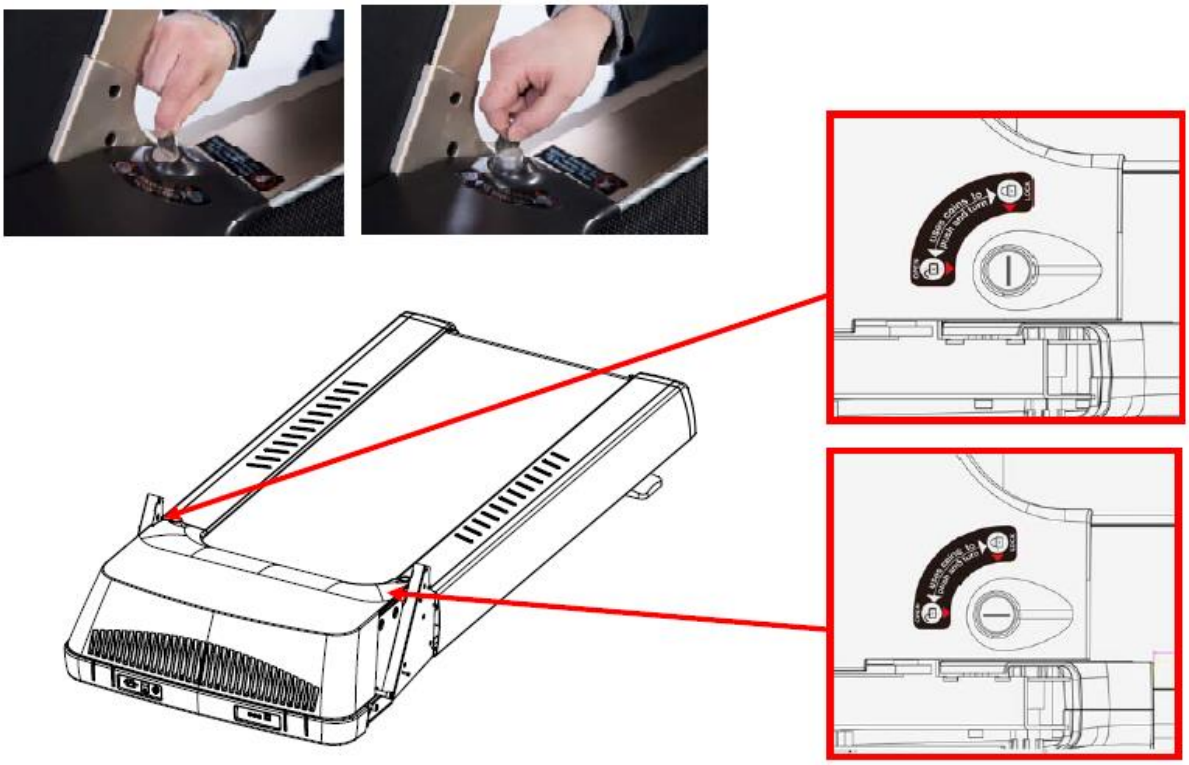

Krok 2

Upevnite ľavý a pravý stĺpik na hlavný rám (172) pomocou skrutiek M12x65 (86). Pre ich zaistenie z vnútornej strany použite skrutku 12x25 (73) a podložku (89). Skrutky príliš nedoťahujte.

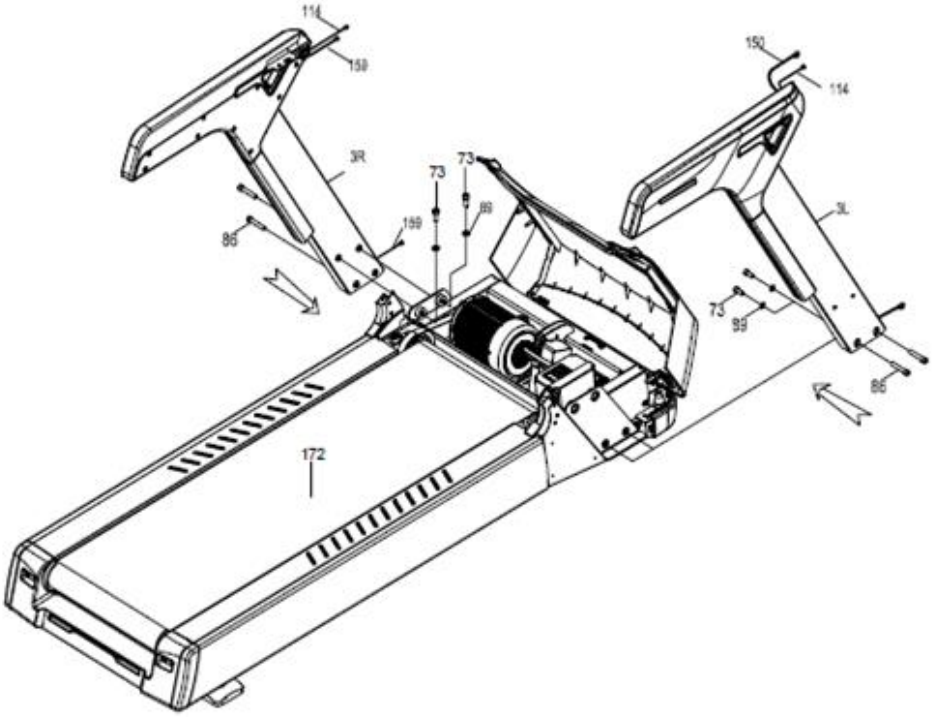

Krok 3

Prepojte pravý signalizačný kábel (151) s vrchným káblom stĺpika (150). Pripojte ľavý koncový kábel osvetlenia k signalizačnému káblu.

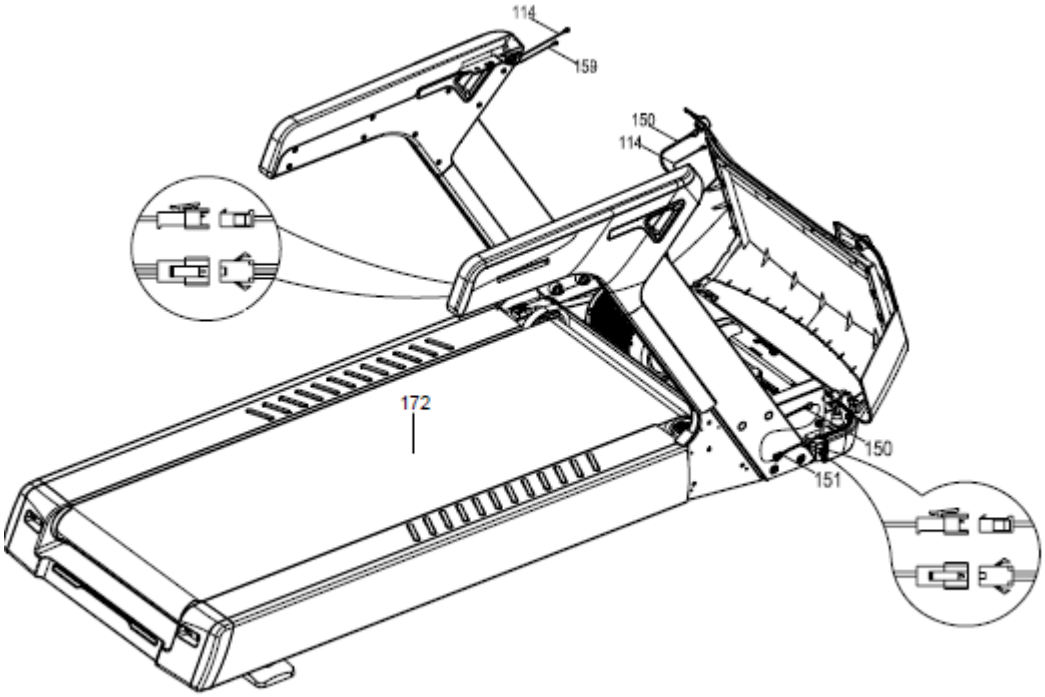

Krok 4

Potom, čo kryt motora umiestnite ručne späť, ho opäť pevne pritiahnite pomocou mince. Vložte mincu do otvoru krytu, zatlačte a pootočte o 90°.

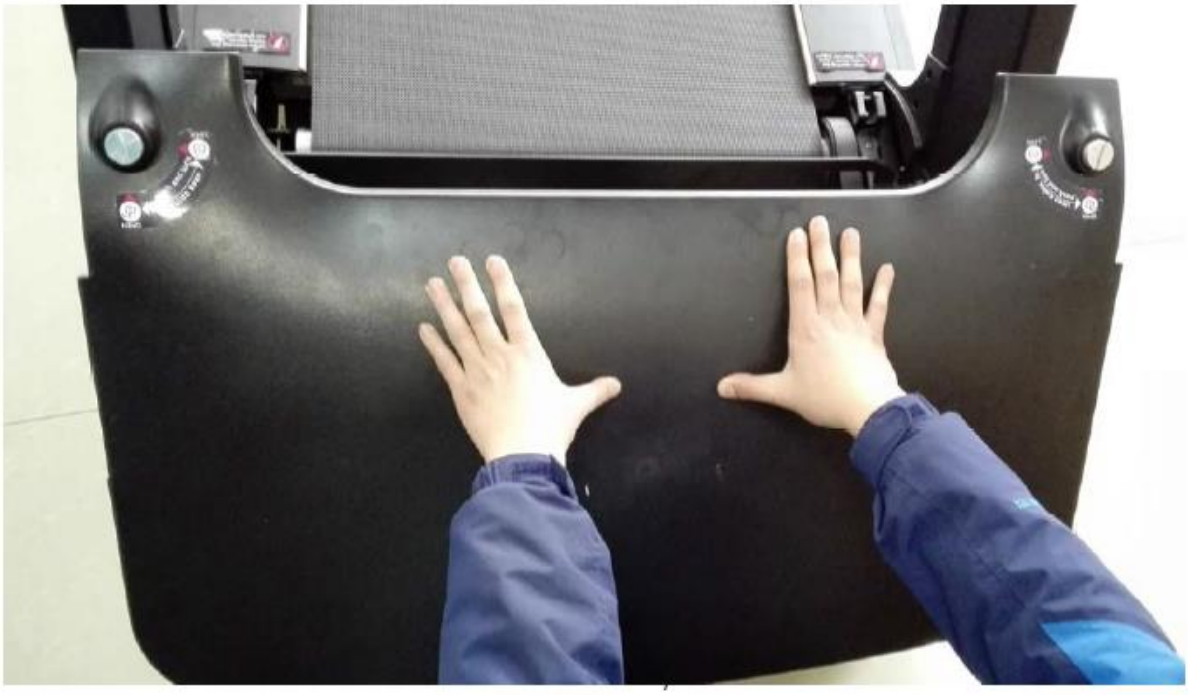

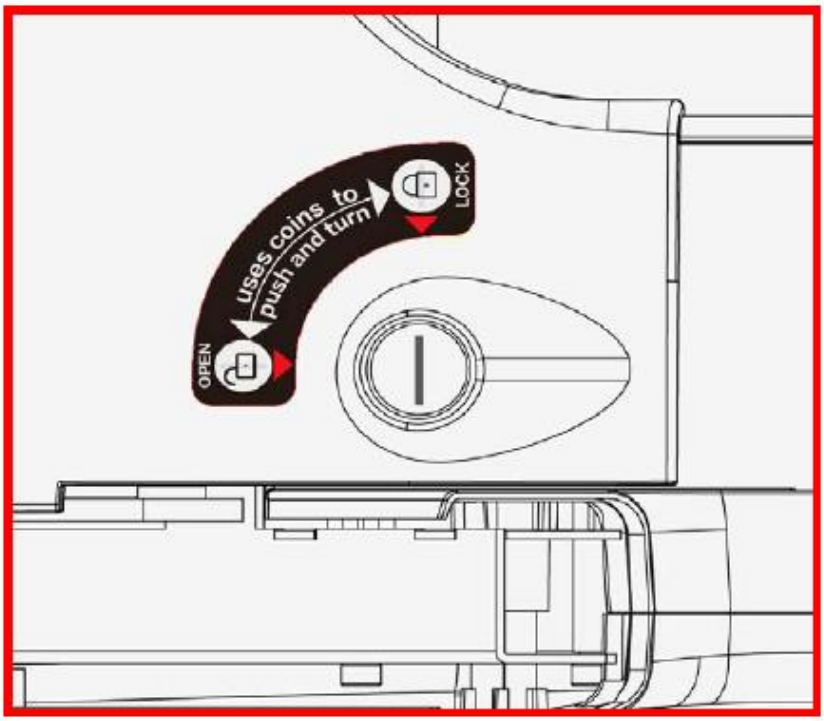

Krok 5

Pripojte ľavý a pravý kábel držadiel ku káblu ovládacieho panela. Potom prichyťte panel k rámu. Použite skrutkovač M6 zo súpravy. Pevne pritiahnite štyri skrutky M8x15 (81) a rovné podložky Ø9xØ16xT1.6 (98).

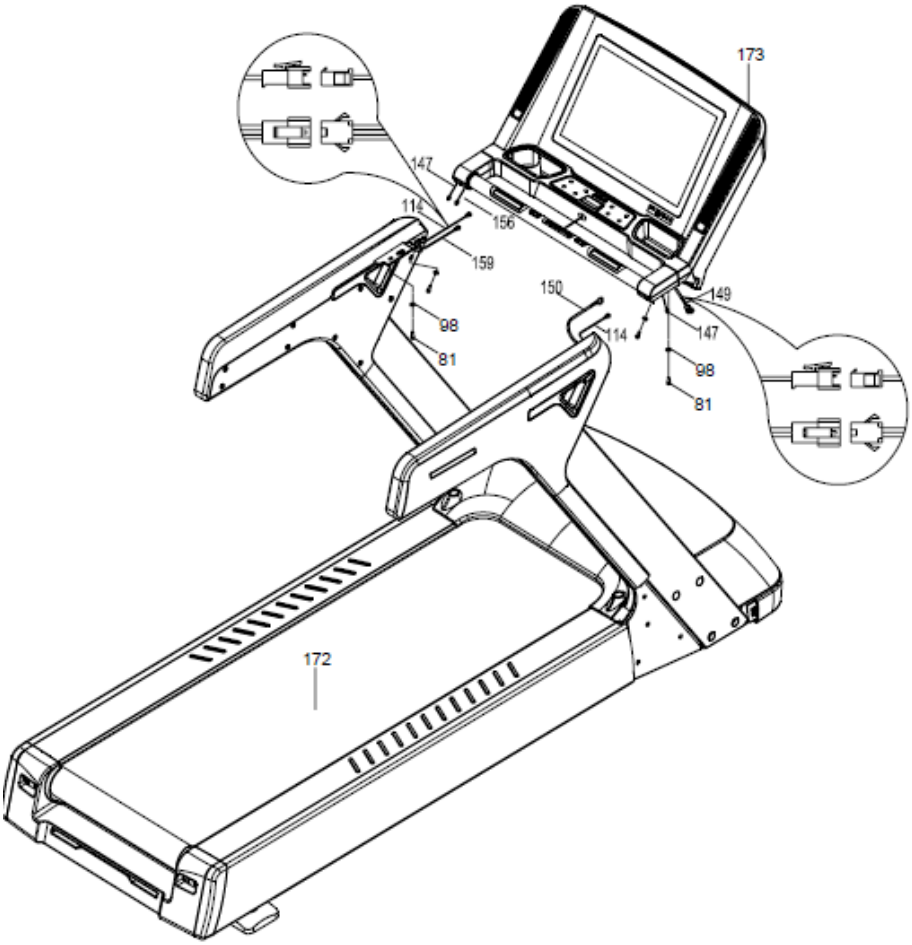

Popis zapojenia káblov

1. Obr. 1: Ovládací panel

2. Obr. 2: Ľavá koncovka kábla osvetlenia a kábel osvetlenia držadla.

3. Obr. 3: Pravý signalizačný kábel a kábel držadla.

Krok 6

Najprv vytiahnite káble, ktoré máte spojiť (obr. 2 a 3).

Krok 7

Potom zasuňte ľavú koncovku kábla osvetlenia a kábel osvetlenia držadla do otvoru na ľavej strane ovládacieho panela (Obr. 4 a 5). Nakoniec kábel zapojte (Obr. 6).

Obr.. 4

Obr. 5

Obr. 6

Krok 8

Vložte stredný kábel osvetlenia držadla do otvoru na pravej strane ovládacieho panela (Obr. 7 a 8) a spojte ich (Obr. 9).

Obr. 7

Obr. 8

Obr. 9

Krok 9

Následne upevnite ovládací panel na rám pomocou zostavy M6 a skrutkovača. Pevne utiahnite všetky štyri skrutky M8x15 s podložkami Ø9xØ16xT1.6 (Obr. 10 a 11).

Obr. 10

Obr. 11

Krok 10

Káble prehľadne uložte do panela. Nakoniec do panela vložte úložný box (Obr. 12 a 13).

Obr. 12

Obr. 13

Krok 11

Najprv dotiahnite všetky skrutky stĺpikov (vrátane vnútorných), potom pevne dotiahnite kryt (39L/R) pomocou skrutiek M5x25 (77). Nakoniec utiahnite vnútornú skrutku M4x15 (116) na ráme.

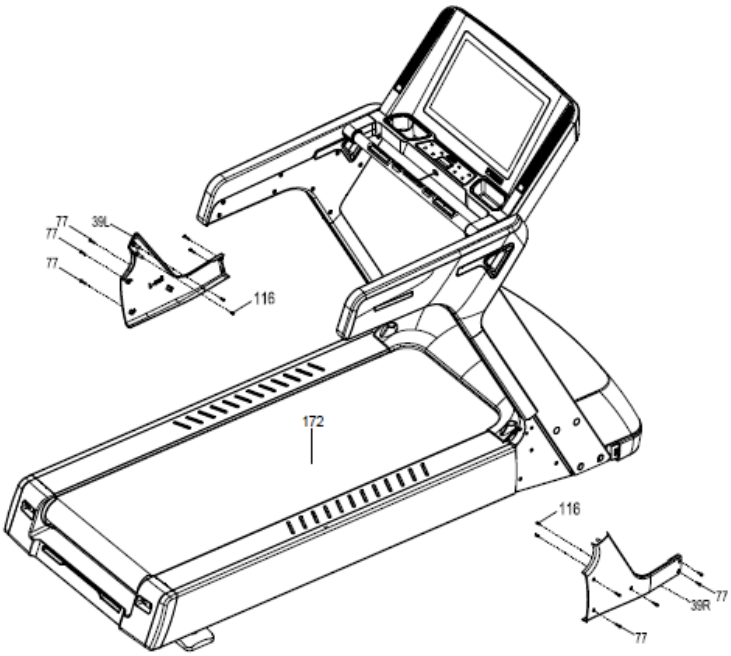

Krok 12

Ako je znázornené na obrázku nižšie. Ak zariadenie nestojí rovno, môžete pozíciu upraviť pomocou kľúča 17 - 22 a skrutkovača 34. Otáčaním proti smeru hodinových ručičiek zvýšite nastavenie a otáčaním v smere hodinových ručičiek znížite nastavenie.

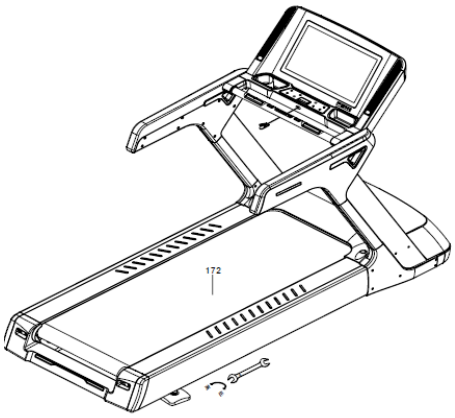

TECHNICKÉ PARAMETRE

Rozmery po rozložení (mm)	**2 280x945x1 500 mm**	**Rýchlostný rozsah**	**1 — 23 km/h**
Rozsah sklonu	**1 – 20%**	**Špecifikácia motora (HP)**	**8 HP (Max.)**
Rozmery bežeckej plochy (mm)	**1 650x600 mm**	**Príkon (V)**	**220 – 240 V**
Čistá hmotnosť	**265 Kg**	**Max. výkon**	**3 000 W**
Max. hmotnosť používateľa	**200 Kg**	**Prevádzková teplota**	**0 – 28 °C**
Displej	**Rýchlosť, Čas, Vzdialenosť, Kalórie, Tepová frekvencia**		
Ochrana a bezpečnosť	A. Červený bezpečnostný vypínač na paneli (magnetický základ). B. Prepäťová ochrana a ochrana pred preťažením v mikropočítači. C. LED displej - zobrazuje prehľadne. Rozsah rýchlosti 1,0 - 23 km/h. D. Pozvoľná regulácia rýchlosti. E. Tlmiace podložky napomáhajú jemnejšiemu a prirodzenejšiemu cvičeniu a zmierňujú namáhanie nôh i prístroja. F. Prepäťová ochrana je aktívna iba po manuálnom nastavení. Chráni motor pred poškodením. G. Ochrana vnútorných obvodov pred poškodením. Aktivuje sa do 0,3 sekundy. Poskytuje maximálnu ochranu.		

PRED ZAČATÍM CVIČENIA

PRÍPRAVA

Prosím, konzultujte svoj zdravotný stav s lekárom ešte pred cvičením, najmä ak spadáte do vekovej kategórie nad 45 rokov alebo ak máte zdravotné problémy.

Skôr než sa na pás postavíte, vyskúšajte si, ako sa stroj ovláda. Predovšetkým sa správne naučte stroj spúšťať a zastavovať. Venujte pozornosť tiež ovládaniu rýchlosti. Niekoľkokrát si všetko skúste, kým si na ovládanie nezvyknete. Potom sa postavte na protišmykové lišty pásu a chopte sa oboma rukami držadiel. Navoľte rýchlosť medzi 1,6 – 3,2 km/hod, postavte sa rovno, pozerajte sa dopredu a skúste sa na pás niekoľkokrát postaviť jednou nohou. Potom sa na neho postavte oboma nohami, aby ste mohli cvičiť. Akonáhle si na pás zvyknete, môžete pomaly zvýšiť rýchlosť na 3 – 5 km/hod a udržať ju po dobu 10 minút. Potom zariadenie pomaly zastavte.

CVIČENIE

Najprv sa naučte stroj ovládať. Dobre si zapamätajte, ako pás zapnúť, zastaviť a ako nastaviť rýchlosť a sklon. Akonáhle si na ovládanie zvyknete, skúste na páse rovnomerným tempom prejsť 1 km a zaznamenajte si, ako dlho Vám to trvalo. Malo by Vám to zabrať 15 – 25 minút. Potom skúste prejsť 1 km pri rýchlosti 4,8 km/hod (doba trvania približne 12 minút). Cvičenie niekoľkokrát opakujte. Potom si môžete zvýšiť rýchlosť a uhol sklonu a cvičiť zhruba 30 minút. Neponáhľajte sa. Cvičenie je pre zlepšenie Vášho zdravia a nemalo by Vás deptať.

FREKVENCIA

Optimálna frekvencia je 3 – 5-krát týždenne po 15 – 60 minútach. Odporúčame si najprv urobiť harmonogram a toho sa držať. Neodporúča sa zvyšovať stúpanie počas počiatočnej fázy cvičenia. Zvyšovanie sklonu použite až pri zvyšovaní záťaže cvičenia.

PRÍPRAVA A SPAĽOVANIE KALÓRIÍ

V SKRATKE - najlepšie a časovo úsporné cvičenie je 15 – 20 minút. Zahrievacia fáza by mala trvať okolo 2 minút pri rýchlosti 4,8 km/h. Potom by malo dôjsť k zvýšeniu rýchlosti na 5,3 a 5,8 km/h. Vždy po dvoch minútach. Potom pridávajte vždy 0,3 km/h, každé 2 minúty kým sa Vám nezrýchli dych. Pozor, dýchanie nesmie byť ťažké. Pokračujte v uvedenej rýchlosti. Ak by nastali problémy s dychom, znížte rýchlosť na 0,3 km/h. Nakoniec si ponechajte 4 minúty na pozvoľné zmiernenie rýchlosti. Ak by sa Vám zvyšovanie náročnosti pomocou rýchlosti zdalo nedostatočné, môžete zvýšiť náročnosť úpravou stúpania. Pozvoľné zvyšovanie uhla sklonu môže významne ovplyvniť náročnosť cvikov.

METÓDA SPAĽOVANIA KALÓRIÍ - Toto cvičenie napomáha rýchlejšiemu spaľovaniu kalórií. Najskôr cvičte po dobu 5 minút pri rýchlosti 4 – 4,8 km/hod a potom každé 2 minúty vždy o 0,3 km/hod zrýchľujte. Pokúste sa vytrvať po dobu 45 minút. Pre zvýšenie intenzity sa môžete pokúsiť vydržať cvičiť zhruba hodinu. Počas cvičenia môžete sledovať televíziu. Akonáhle začne reklama, pridajte 0,3 km/h a až skončí, vráťte sa na pôvodnú rýchlosť. Počas reklám teda dôjde k väčšej spotrebe kalórií. Na opätovné zníženie rýchlosti si vyhraďte 4 minúty.

ODEV

Pre cvičenie si vyberte pár dobrých topánok neobmedzujúcich pohyb. Počas cvičenia nič neklaďte na bežecký pás alebo do medzier zariadenia. Zabránite tak prípadnému opotrebovaniu a poškodeniu zariadenia. Obliekajte sa pohodlne.

ZAHRIEVACIA FÁZA

RÝCHLE ZAHRIATIE: Pred cvičením je dobré vykonať zahrievacie cviky. Zahriate svalstvo je pružnejšie. Robte teda zahrievacie cviky po dobu 5 – 10 minút. Potom urobte päť naťahovacích cvikov podľa obrázkov nižšie. Snažte sa napnúť každú nohu na 10 sekúnd alebo dlhšie. Po behu môžete cvičenie opakovať.

Predklon

Mierne prehnite kolená a predkloňte sa. Povoľte chrbát a ramená. Snažte sa dosiahnuť na prsty na nohách. Vydržte 10 – 15 sekúnd a trikrát opakujte.

Pretiahnutie stehien

Posaďte sa na rovnú podlahu. Jednu nohu narovnajte a druhú ohnite v kolene a pritiahnite k stehnu tej prvej. Snažte sa dosiahnuť na prsty natiahnutej nohy. Vydržte 10 – 15 sekúnd. Potom sa uvoľnite. Opakujte pri oboch nohách trikrát.

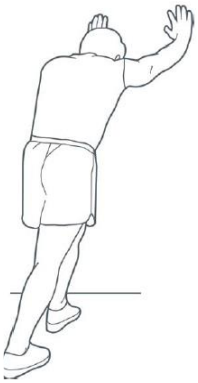

Pretiahnutie lýtok a Achillových šliach

Oprite sa rukami o stenu alebo o strom a jednu nohu natiahnite dozadu. Nohu zachovajte napnutú a pätu držte pevne na zemi. Tlačte na stenu alebo na strom. Vydržte v tejto polohe 10 – 15 sekúnd. Povoľte a opakujte trikrát pri každej nohe.

Pretiahnutie štvorhlavého stehenného svalu

Pravou rukou sa chyťte steny alebo stola, aby ste udržali rovnováhu. Potom natiahnite ľavú ruku dozadu, chyťte sa za členok a tlačte nohu smerom k zadku. Pokračujte, kým nepocítite napätie v stehenných svaloch. Vydržte 10 – 15 sekúnd a povoľte. Opakujte trikrát pri oboch nohách.

Pretiahnutie vnútornej časti stehna

Posaďte sa tak, aby ste mali podrážky oproti sebe a kolená smerovali von. Chodidlá tlačte smerom k telu. Vydržte v tejto polohe 10 - 15 sekúnd a povoľte. Opakujte trikrát.

INŠTRUKCIE K OVLÁDANIU

DISPLEJ

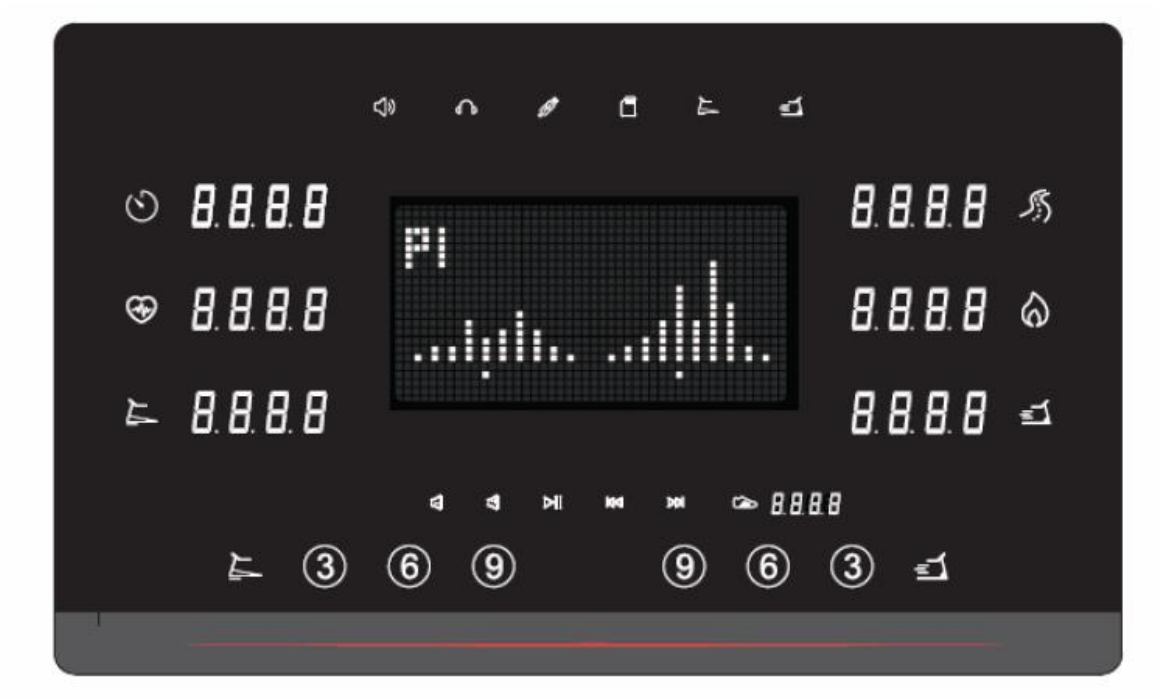

1. **Okienko „Time" (Čas):** Ukazuje čas cvičenia a počíta od 0:00 – 99:59 počas klasického počítania. Akonáhle presiahne uvedenú hranicu, prepne sa späť do stavu 0:00 a začne počítať znova. Ak beží odpočet od zvolenej výšky, potom sa zariadenie pozvoľna zastaví, akonáhle dôjde do bodu 0:00. Keď sa stroj úplne zastaví, prepne sa do pohotovostného režimu.
2. **Okienko „Distance" (Vzdialenosť):** Ukazuje ubehnutú vzdialenosť a počíta klasicky od 0,00 – 99,90. Ak presiahne limit, vráti sa späť do bodu „0" a počíta znova. Ak je nastavený odpočet, potom počíta od prednastavenej hodnoty smerom k nule. Akonáhle dôjde k nule, pás sa pomaly zastaví. Potom sa prepne do pohotovostného režimu.
3. **Okienko „Pulse" (Srdcový tep):** Ukazuje srdcový tep bežca, ak sa drží oboma rukami snímačov pulzu. Zobrazuje pulz v rozmedzí 22 – 250 tepov za minútu. Uvedené údaje sú iba orientačné a nenahrádzajú medicínsky overené hodnoty.
4. **Okienko „Calories" (Kalórie):** Ukazuje spálené kalórie počas cvičenia. Počíta klasicky od 0 – 9999. Ak prekročí hornú hranicu, prepne sa späť do nulového stavu a počíta znova. Ak je nastavený odpočet, potom počíta od prednastavenej hodnoty smerom k nule. Akonáhle dôjde k nulovej hodnote, pás sa pomaly zastaví. Potom sa prepne do pohotovostného režimu.
5. **Okienko „Speed" (Rýchlosť):** Ukazuje dosiahnutú rýchlosť v rozmedzí: 1,0 – 23 km/h (0,6 – 11,3 MPH).

6. **Okienko „Incline" (Sklon):** Ukazuje mieru uhla sklonu v rozmedzí úrovní 0 – 20.
7. **Okienko „Matrix":** V manuálnom nastavení ukazuje trať, uhol a rýchlosť v stredovej hodnote. Pri prednastavenom programe ukazuje priebežnú zmenu rýchlosti a uhla sklonu.

FUNKCIE TLAČIDIEL

Tlačidlo	Funkcia
Start	Stlačte raz pre spustenie zariadenia.
Stop	Stlačte za chodu stroja pre jeho zastavenie.
Mode	Tlačidlo zmeny režimu. Po jeho stlačení môžete vyberať medzi odpočtom času, vzdialenosti a spálenými kalóriami.
Program	Cyklický výber medzi 24 prednastavenými programami: P1, P2, P3 ------- P24 a dvoma používateľskými programami.
Speed+	Stlačením za chodu zariadeniu zvýšite rýchlosť o 0,1 km/h. V režime času, vzdialenosti a kalórií zvýšite nastavenú hodnotu.
Speed-	Stlačením za chodu zariadeniu znížite rýchlosť o 0,1 km/h. V režime času, vzdialenosti a kalórií znížite nastavenú hodnotu. (Klávesová skratka zobrazenia rýchlosti: 3, 6, 9).
Incline+	Stlačením za chodu pásu zvýšite uhol sklonu.
Incline-	Stlačením za chodu pásu znížite uhol sklonu. (Klávesová skratka zobrazenia sklonu: 3, 6, 9).
Volume start and stop	Stlačením spustíte alebo prerušíte počúvanie hudby.
Sound+	Zvýšenie hlasitosti zvuku.
Sound-	Zníženie hlasitosti zvuku.
Former music	Stlačením sa vrátite na predchádzajúcu skladbu.
Next music	Stlačením prejdete na nasledujúcu skladbu.

OVLÁDANIE

MANUÁLNY REŽIM

Zapnite zariadenie a pás vydá tiahly zvuk (pípnutie). Po 2 sekundách prejdite do pohotovostného režimu a vložte bezpečnostný kľúč. Stlačte tlačidlo „START" a rozbehnite pás na najnižšiu rýchlosť. Čas, kalórie a vzdialenosť sa budú počítať klasicky. Rýchlosť môžete meniť pomocou tlačidiel „SPEED+" a „SPEED-" a uhol sklonu pomocou tlačidiel „INCLINE+“ a „INCLINE-“.

REŽIM ODPOČÍTAVANIA

ODPOČET ČASU

1. V pohotovostnom režime stlačte raz tlačidlo „MODE" a okienko „TIME" (čas) zabliká. Predvolený čas je 30. Pomocou tlačidiel „SPEED+" a „SPEED-" si navoľte požadovaný čas. Po každom stlačení uvedených tlačidiel sa čas zvýši alebo zníži o 1 minútu. Voliteľný rozsah nastavenia je 5:00 – 99:00.
2. Stlačte tlačidlo „START" pre spustenie zariadenia. Ak je odpočet času na nule, pás sa zastaví. Počas cvičenia môžete ovládať rýchlosť a sklon.

ODPOČET VZDIALENOSTI

1. V pohotovostnom režime stlačte dvakrát tlačidlo „MODE" a rozsvieti sa tlačidlo „DISTANCE" (vzdialenosť). Prednastavená hodnota je 5,00. Pomocou tlačidiel „SPEED+" a „SPEED-"

navolíte požadovanú hodnotu. Po každom stlačení uvedených tlačidiel vzdialenosť znížite alebo zvýšite o 0,1. Voliteľný rozsah nastavenia je 0.50 – 99.00.

2. Stlačte tlačidlo „START" pre spustenie zariadenia. Akonáhle odpočet dôjde k nule, pás sa zastaví. Počas cvičenia môžete ovládať rýchlosť a sklon.

ODPOČET KALÓRIÍ

1. V pohotovostnom režime stlačte trikrát tlačidlo „MODE" a rozsvieti sa okienko „CALORIE" (kalórie). Prednastavená hodnota je 100. Pomocou tlačidiel „SPEED+" a „SPEED-" zvoľte požadovanú hodnotu. Po každom stlačení uvedených tlačidiel sa hodnota zníži alebo zvýši o 10 kalórií. Voliteľný rozsah nastavenia je 20 – 990 kalórií.
2. Stlačte tlačidlo „START" pre spustenie zariadenia. Akonáhle dôjde odpočet k nule, pás sa zastaví. Počas cvičenia môžete ovládať rýchlosť a sklon.

PREDNASTAVENÉ PROGRAMY

V pohotovostnom režime stlačte tlačidlo „PROGRAM". Môžete voliť medzi prednastavenými programami P1, P2, P3 --- P24. Prednastavený čas je 30:00. Stlačte tlačidlá „SPEED+" a „SPEED-" pre voľbu času cvičenia. Potom spustite tlačidlom „START". Akonáhle dôjde odpočet času späť k nule, pás sa zastaví. Tabuľku programov nájdete nižšie:

Program/Čas		**Pevná doba 30 minút/10=operačných sekcií**									
		1	**2**	**3**	**4**	**5**	**6**	**7**	**8**	**9**	**10**
P1	Rýchlosť	1	1	4	3	4	3	5	4	2	5
	Sklon	1	1	2	3	3	1	2	2	3	2
P2	Rýchlosť	2	5	4	6	4	6	4	2	5	2
	Sklon	1	2	3	3	2	2	3	5	2	2
P3	Rýchlosť	2	5	4	5	4	5	4	4	3	2
	Sklon	1	2	2	3	1	2	2	2	2	1
P4	Rýchlosť	3	6	7	5	8	5	9	6	4	3
	Sklon	2	2	3	3	2	2	4	6	2	2
P5	Rýchlosť	3	6	7	5	8	6	7	6	4	3
	Sklon	1	2	4	3	2	2	4	5	2	1
P6	Rýchlosť	2	8	6	4	5	9	7	5	4	3
	Sklon	2	2	6	2	3	4	2	2	2	1
P7	Rýchlosť	2	6	7	4	4	7	4	2	6	2
	Sklon	4	5	6	6	9	9	10	10	6	3
P8	Rýchlosť	2	4	6	8	7	8	6	2	3	2
	Sklon	3	5	4	4	3	4	4	3	3	2
P9	Rýchlosť	2	4	5	5	6	5	6	3	3	2
	Sklon	3	5	3	4	2	3	4	2	3	2
P10	Rýchlosť	2	3	5	3	3	5	3	6	3	3
	Sklon	4	4	3	5	6	7	7	5	3	3
P11	Rýchlosť	3	5	8	8	9	5	7	6	3	2
	Sklon	4	5	6	6	9	9	10	10	6	3
P12	Rýchlosť	3	5	5	4	4	6	4	2	3	4

	Sklon	3	5	6	7	10	10	10	10	6	3
P13	Rýchlosť	3	5	7	8	9	10	8	5	4	4
	Sklon	1	2	3	4	5	5	4	3	2	1
P14	Rýchlosť	2	4	6	8	10	10	8	6	4	2
	Sklon	4	5	6	7	8	8	7	6	5	4
P15	Rýchlosť	3	4	7	8	10	9	8	6	5	4
	Sklon	3	4	5	6	7	8	8	5	3	2
P16	Rýchlosť	2	3	5	4	5	5	7	5	4	2
	Sklon	0	2	2	4	4	6	6	1	1	0
P17	Rýchlosť	2	6	8	3	9	4	10	4	3	2
	Sklon	6	6	10	10	3	3	3	7	1	0
P18	Rýchlosť	1	5	4	5	9	5	4	5	3	2
	Sklon	5	5	8	8	10	10	10	7	1	0
P19	Rýchlosť	3	4	8	4	3	8	6	4	4	1
	Sklon	2	4	4	4	4	2	3	3	1	0
P20	Rýchlosť	3	2	3	6	6	6	6	5	2	2
	Sklon	3	3	5	5	5	5	2	2	1	0
P21	Rýchlosť	2	6	5	6	8	6	7	4	3	2
	Sklon	2	3	3	3	4	4	1	1	2	0
P22	Rýchlosť	2	4	6	8	10	8	6	4	6	6
	Sklon	2	3	6	6	3	5	9	3	5	3
P23	Rýchlosť	2	4	6	8	4	2	7	8	10	1
	Sklon	3	6	5	3	5	3	5	5	4	2
P24	Rýchlosť	2	4	6	4	6	8	10	8	6	4
	Sklon	2	5	5	3	5	5	3	3	4	2

POUŽÍVATEĽSKÝ PROGRAM

V pohotovostnom režime stlačte tlačidlo „PROGRAM" a vyberte používateľský program U1 alebo U2. Predvolený čas je 30:00. Stláčaním tlačidiel „SPEED+" a „SPEED-" si zvoľte svoj čas a potom potvrďte tlačidlom „MODE". Vstúpte do nastavenia rýchlosti a sklonu v každom programe. Stláčaním tlačidiel „SPEED+", „SPEED-" a „INCLINE+", „INCLINE-" zvoľte rýchlosť a sklon a opäť potvrďte tlačidlom „MODE". Pokračujte v ďalšom programe a po kompletnom nastavení stlačte „START" pre spustenie. Akonáhle dôjde odpočet k nule, pás sa pomaly zastaví.

PULZOVÝ TEST

Akonáhle snímač zaznamená srdcový tep, zobrazí ho na displeji.

1. Test pred cvičením

Postavte sa oboma nohami na bočné lišty a pevne oboma rukami uchopte snímače merania tepu. Držte po dobu 20 sekúnd. Aktuálna tepová hodnota sa následne zobrazí.

2. Test po cvičení

Postavte sa oboma nohami na bočné lišty a pevne oboma rukami uchopte snímače merania tepu. Držte po dobu 20 sekúnd. Aktuálna tepová hodnota sa následne zobrazí.

POZNÁMKA: Nemerajte si tep v priebehu cvičenia. Výsledok by nemusel byť presný.

REŽIM ÚSPORY ENERGIE

Zariadenie je vybavené systémom úspory energie. Automaticky sa do tohto režimu prepne, ak po dobu 4 minút nedôjde k stlačeniu tlačidla. Displej sa vypne. Opätovne sa dá spustiť stlačením akéhokoľvek tlačidla.

MP3

Ak je zariadenie zapnuté, pripojte MP3 alebo iné audio zariadenie. Panel vie prehrať hudbu.

1. Pokiaľ použijete SD kartu alebo U-disk, ovláda sa zvuk a výber piesní pomocou ovládacieho panela.
2. Ak pripojíte externý MP3 prehrávač, ovláda sa zvuk a výber piesní pomocou zvoleného audio-zariadenia.

MERANIE V METROCH A V PALCOCH/ZMENA SKLONU

A. Stlačte tlačidlo „START". Vyberte a opätovne zasuňte bezpečnostný kľúč. Objaví sa okienko „SPEED" a Vy môžete voliť medzi metrickým systémom alebo meraním v palcoch. Stláčaním tlačidiel ovplyvňujúcich rýchlosť (speed) volíte medzi metrickým alebo palcovým systémom (SI - metrický systém, Eng - palcový systém). Po voľbe stlačte tlačidlo „START" pre potvrdenie a opustite nastavenie.

B. V pohotovostnom režime stláčajte a držte po dobu 3 sekúnd súbežne tlačidlá „SPEED+", „SPEED-" a „INCLINE +", „INCLINE-". Tým sa dostanete do automatického nastavenia sklonu. Po navolení prepnite späť do pohotovostného režimu.

SPRIEVODCA PRI PROBLÉMOCH (CHYBY DISPLEJA)

Chyba: Er-1 zariadenie je spustené, ovládací panel nereaguje. Možné riešenie:

- Skontrolujte správne zapojenie panela.
- Skontrolujte zapojenie kábla medzi zariadením a ovládaním.

Chyba: Er-2 chyba ovládania sklonu. Možné riešenie:

- Skontrolujte zapojenie signalizačného kábla ovládania sklonu.
- Skontrolujte, či nie je poškodený motor sklápacieho mechanizmu.
- Skontrolujte, či nie je poškodené ovládanie.

Chyba: Er-3 kolísanie prúdu. Možné riešenie:

- Skontrolujte prúd v sieti: AC220 – 240V.

Chyba: Er-4 prepäťová ochrana. Možné riešenie:

- Skontrolujte, či dielce zariadenia nie sú blokované.
- Skontrolujte hrúbku olejového filmu. Nedostatok oleja zvyšuje trenie medzi pásom a podložkou.
- Skontrolujte, či nie je opotrebovaný pás alebo bežecká doska.
- Skontrolujte, či nie je poškodený motor alebo ovládanie.

Chyba: Er-5 preťaženie. Možné riešenie:

- Skontrolujte, či dielce zariadenia nie sú blokované.
- Skontrolujte hrúbku olejového filmu. Nedostatok oleja zvyšuje trenie medzi pásom a podložkou.

- Skontrolujte, či nie je opotrebovaný pás alebo bežecká doska.
- Skontrolujte, či nie je poškodený motor alebo ovládanie.

Chyba: Er-6 chybné zapojenie motora. Možné riešenie:

- Skontrolujte zapojenie motora vrátane kabeláže a elektrickej zásuvky. Uistite sa, že je všetko v poriadku.
- Uistite sa, že nie je poškodený motor alebo ovládanie.

Chyba: Er-7 kontrolka hlási chybu. Možné riešenie:

- Skontrolujte správne zapojenie káblov.
- Preverte káblové pripojenie medzi zariadením a ovládacím panelom.

Chyba: SAFE – chyba bezpečnostného zámku. Možné riešenie:

- Skontrolujte bezpečnostný zámok na pravej strane.
- Skontrolujte zásuvku a magnetickú prípojku.

Chyba: displej nezobrazuje. Možné riešenie:

- Preverte, či je elektrická zásuvka funkčná.
- Uistite sa, že je zariadenie zapojené.
- Skontrolujte poistky. Ak sú poškodené, nechajte ich vymeniť.

A. Funkcia bezpečnostného zámku

Kedykoľvek stlačte bezpečnostný zámok, displej zobrazí nápis „SAFE" a vydá zvukové upozornenie. Ak je zariadenie v chode, rýchlo sa zastaví. Ak je bezpečnostný zámok vypnutý, nefunguje žiadne tlačidlo.

B. Režim úspory energie

Zariadenie je vybavené systémom úspory energie. Pokiaľ v pohotovostnom režime nedôjde k žiadnemu povelu počas 10 minút, systém sa automaticky prepne do úsporného režimu a displej sa vypne. Pre jeho oživenie stačí stlačiť ktorékoľvek tlačidlo.

C. MP3 funkcia (podľa modelu)

Po zapnutí zariadenia zapojte MP3 alebo iný audio prehrávač. Prístroj bude prehrávať hudbu a Vy môžete ovládať zvuk tlačidlom na audio-zariadení. Udržujte primeranú zvukovú hladinu, aby ste negatívne neovplyvňovali zvukovú produkciu alebo aby ste nepoškodili zariadenie.

D. USB funkcia (podľa modelu)

Zapojenie je možné pomocou panela na rozhraní USB. Dajú sa cez neho pripojiť externé zariadenia, napr. U-disk alebo mobil. Zapojte USB a pás začne prehrávať MP3 skladby. Mobil pripojte cez dobíjací kábel.

E. Vypnutie pásu

Kedykoľvek môžete pás vypnúť stlačením vypínača. Zariadenie sa tým nijako nepoškodí.

F. Pozor

1. Pred použitím zariadenia skontrolujte funkciu bezpečnostného zámku.
2. Ak dôjde k nečakanej udalosti, vytrhnite bezpečnostný kľúč pre rýchle zastavenie pásu. Potom použite bezpečnostný zámok. Systém sa vráti späť do nastavenia pre ďalšie inštrukcie.
3. Ak nastane nejaký problém, obráťte sa na výrobcu. Sami opravu nerobte ani sa nepokúšajte o nedovolenú úpravu zariadenia. Vyhnete sa tak poškodeniu pásu alebo úrazu.

BEZPEČNÉ CVIČENIE

Pred cvičením sa poraďte s Vaším lekárom. Môže Vám odporučiť správnu frekvenciu a intenzitu cvičenia s ohľadom na Váš vek a zdravotný stav. Pokiaľ pri behu pocítite nevoľnosť, dýchavičnosť,

nepravidelný tep, pnutie na hrudi alebo inú anomáliu, okamžite prestaňte cvičiť. Pred prípadným ďalším cvičením sa poraďte s lekárom. Ak používate zariadenie častejšie, môžete si zvoliť medzi chôdzou a behom. Ak si nie ste istý alebo pokiaľ si chcete beh najprv vyskúšať, zvoľte štandard:

Rýchlosť 1 – 3.0 km/h	ľudia so slabšou telesnou konštrukciou
Rýchlosť 3.0 – 4.5 km/h	menej pohybovo zdatní jedinci
Rýchlosť 4.5 – 6.0 km/h	ľudia zvyknutí na klasickú chôdzu
Rýchlosť 6.0 – 7.5 km/h	ľudia s rýchlou chôdzou
Rýchlosť 7.5 – 9.0 km/h	rekreační bežci
Rýchlosť 9.0 – 12.0 km/h	stredne rýchli bežci
Rýchlosť 12.0 – 14.5 km/h	skúsení bežci
Rýchlosť nad 14.5 km/h	profesionálni bežci

POZOR:

- Chodci by si mali zvoliť rýchlosť 6 km/h alebo nižšiu.
- Bežci by si mali zvoliť rýchlosť 8 km/h alebo vyššiu.

ÚDRŽBA

Pred každým použitím bežeckého pásu vykonajte vizuálnu kontrolu bežeckého pásu, pri poškodení bežecký pás nepoužívajte. Skontrolujte utiahnutie všetkých skrutkových spojov, v prípade potreby skrutkové spoje utiahnite. Skontrolujte stav namazania bežeckého pásu, medzi bežeckou plochou a bežeckou doskou. Po celej ploche bežeckej dosky sa musí nachádzať jemný olejový film. V prípade potreby namažte silikónovým olejom určeným na mazanie bežeckých pásov.

POZOR: Pred údržbou sa uistite, že je zariadenie vytiahnuté z elektriny.

1. **ČISTENIE (Celkové čistenie uľahčí používanie a predĺži životnosť zariadenia.)**

Zariadenie pravidelne zbavujte prachu. Venujte pozornosť obom bočným lištám pásu. Zabránite tým preniknutiu nečistôt do priestoru pod pás. Na pás nevstupujte v špinavej obuvi a neklaďte na pás nič, čo by mohlo spôsobiť jeho znečistenie alebo poškodenie. Povrch pásu čistite handričkou namočenou v mydlovej vode. Zabráňte prieniku tekutiny k elektrickým komponentom alebo priamo pod pás.

POZOR: Pred odklopením krytu motora vypnite zariadenie z elektriky. Aspoň raz ročne vyčistite priestor pod krytom motora.

2. **MAZANIE (Bežecký pás a špeciálny mazací olej motorového bežeckého pásu.)**

Bežecký pás a bežecká doska boli vopred namazané. Stupeň trenia medzi doskou a pásom má vplyv na výkon a životnosť prístroja, preto odporúčame pravidelne premazávať miesta, kde dochádza k treniu dielov. Na poškodenie prístroja spôsobené nesprávnou údržbou sa nevzťahujú záručné podmienky.

Frekvencia mazania:

- Pás je potrebné pred každým použitím skontrolovať, v prípade potreby namazať. Medzi bežeckou plochou a bežeckou doskou musí byť neustále jemný olejový film. Vždy používajte iba silikónové oleje určené na mazanie bežeckých pásov.
- Vždy používajte iba silikónový olej na mazanie bežeckých pásov z našej ponuky.

Aplikácia maziva na pás:

- Odpojte prístroj z elektrickej siete a povoľte pás (pomocou nastavovacích skrutiek na konci prístroja).
- Po povolení skrutiek nadvihnite bežecký pás, očistite bežeckú dosku a naneste silikónový olej rovnomerne na bežeckú dosku.

- Po nanesení oleja opäť pritiahnite nastavovacie skrutky a napnite bežecký pás. Obe nastavovacie skrutky pritiahnite rovnakou silou. Ak je bežecký pás napnutý, nechajte zariadenie bežať naprázdno pri rýchlosti 1 km/h (nestúpajte na bežecký pás). Pomocou nastavovacích skrutiek pás vycentrujte. Potom ho nechajte bežať ďalšie 3 minúty rýchlosťou 5 km/h.
- Nastúpte na pás a začnite chodiť rýchlosťou 5 km/h. Pomocou nastavovacích skrutiek pás upravte tak, aby bežal hladko a bez problémov aj pri zaťažení.

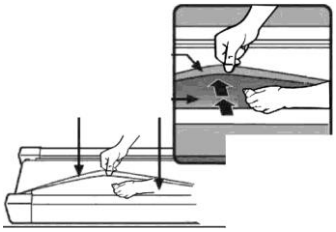

ZÁKLADY ÚDRŽBY

- Aby sa predĺžila životnosť zariadenia, odporúčame pás vypnúť najmenej na 10 minút vždy po dvoch hodinách behu.
- Nedotiahnutý alebo príliš voľný bežecký pás môže negatívne ovplyvniť Váš beh a tiež môže spôsobiť rýchlejšie opotrebenie súčiastok prístroja. Ideálne je napnúť pás tak, aby sa pás dal vytiahnuť nad dosku do výšky 50 – 75 mm.

SPRÁVNE VYCENTROVANIE A NAPNUTIE PÁSU

Pre zaistenie správneho chodu zariadenia a jeho maximálnu efektivitu je potreba pás správne vycentrovať a napnúť. Položte pás na rovnú zem a rozbehnite ho rýchlosťou 6 - 8 km/hod. Pozorujte, či pás beží rovno. Pokiaľ pás vybočuje vpravo, zastavte zariadenie a vytiahnite bezpečnostný kľúč. Potom pootočte pravou regulačnou skrutkou o ¼ otočky v smere hodinových ručičiek. Vložte bezpečnostný kľúč späť, zapnite stroj a nechajte ho bežať. Ak ani teraz nebeží úplne rovno, opakujte postup, kým sa pás nevycentruje.

- **Obr. A –** Pokiaľ pás vybočuje vľavo, vypnite zariadenie a vytiahnite bezpečnostný kľúč. Otočte ľavou regulačnou skrutkou o ¼ otáčky v smere hodinových ručičiek. Potom zariadenie opäť zapnite a nechajte bežať. Postup opakujte, kým sa pás nedostane do stredovej polohy.
- **Obr. B –** Po vycentrovaní sa pás môže časom opäť vychýliť a bude potrebovať opätovné nastavenie. Vypnite zariadenie a vyberte bezpečnostný kľúč. Otáčajte pravou i ľavou regulačnou skrutkou o ¼ otáčky v smere hodinových ručičiek. Potom sa na pás postavte a skontrolujte jeho napnutie. Postup opakujte tak dlho, kým pás nemá správnu polohu (**Obr. C**).

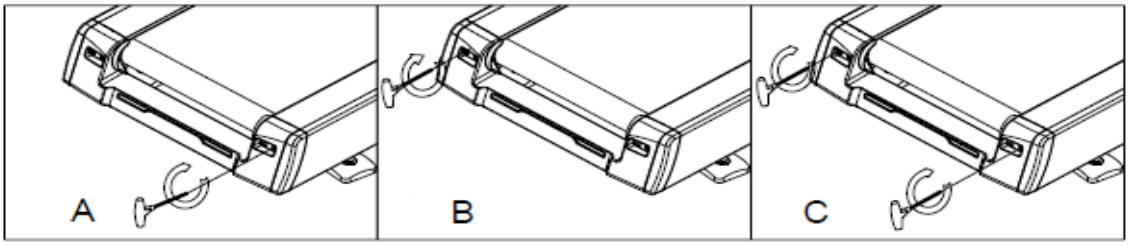

UTIAHNUTIE PÁSU A REMEŇA

Počas používania dochádza tiež k uvoľneniu hnacieho remeňa. Raz za čas je potrebné ho upraviť. Príliš voľný remeň sa dá poznať takto: ak na rozbehnutom páse pociťujete krátky časový limit v pohybe, keď na neho došliapnete, znamená to, že je remeň alebo pás príliš voľný. Odstráňte štyri skrutky krytu motora a rozbehnite pás rýchlosťou 1 km/h aby ste bezpečne určili, ktorá časť je voľná. Postavte sa na pás a pevne uchopte penové držadlá. Potom sa snažte nohami zatlačiť na pás viac, než je bežné. Odporúčame použiť celú telesnú hmotnosť.

- Ak sa pôsobením hmotnosti pás nezastaví, potom ani remeň ani bežecký pás nepotrebujú dotiahnuť.
- Ak sa bežecký pás zastaví, ale súčasne beží predný valec, znamená to, že je bežecký pás iba mierne uvoľnený. Pre väčšiu bezpečnosť je nutné ho dotiahnuť podľa návodu spomínaného v predchádzajúcich kapitolách.
- Pokiaľ po stlačení prestane bežať pás aj predný valec, ale motor stále beží, znamená to, že je uvoľnený remeň motora. Je nutné ho správne napnúť pre väčšiu bezpečnosť.

SPÔSOB NAPNUTIA REMEŇA

Krok 1: Pomocou mince otvorte kryt motora. Vložte mincu do otvoru krytu motora, pritlačte a pootočte o 90°.

Krok 2: Odstráňte štyri skrutky základne motora, ale nevyťahujte ich. Upravte regulačnú skrutku na základnej doske motora pomocou navijaka podľa potreby. Rukou môžete potiahnuť za remeň motora, ktorý sa nachádza medzi hriadeľom motora a predným valcom. Ak je remeň príliš voľný, môžete ho úplne pretočiť. Úplné napnutie remeňa zase dosť obmedzuje možnosť manipulácie. Ak sa podarí remeň napnúť na 80%, malo by to byť dostačujúce. Remeň regulujte tak, aby bol napnutý na 80%.

Krok 3: Zatvorte priestor motora a pomocou mince uzavrite kryt motora.

ROZLOŽENÉ ZARIADENIE

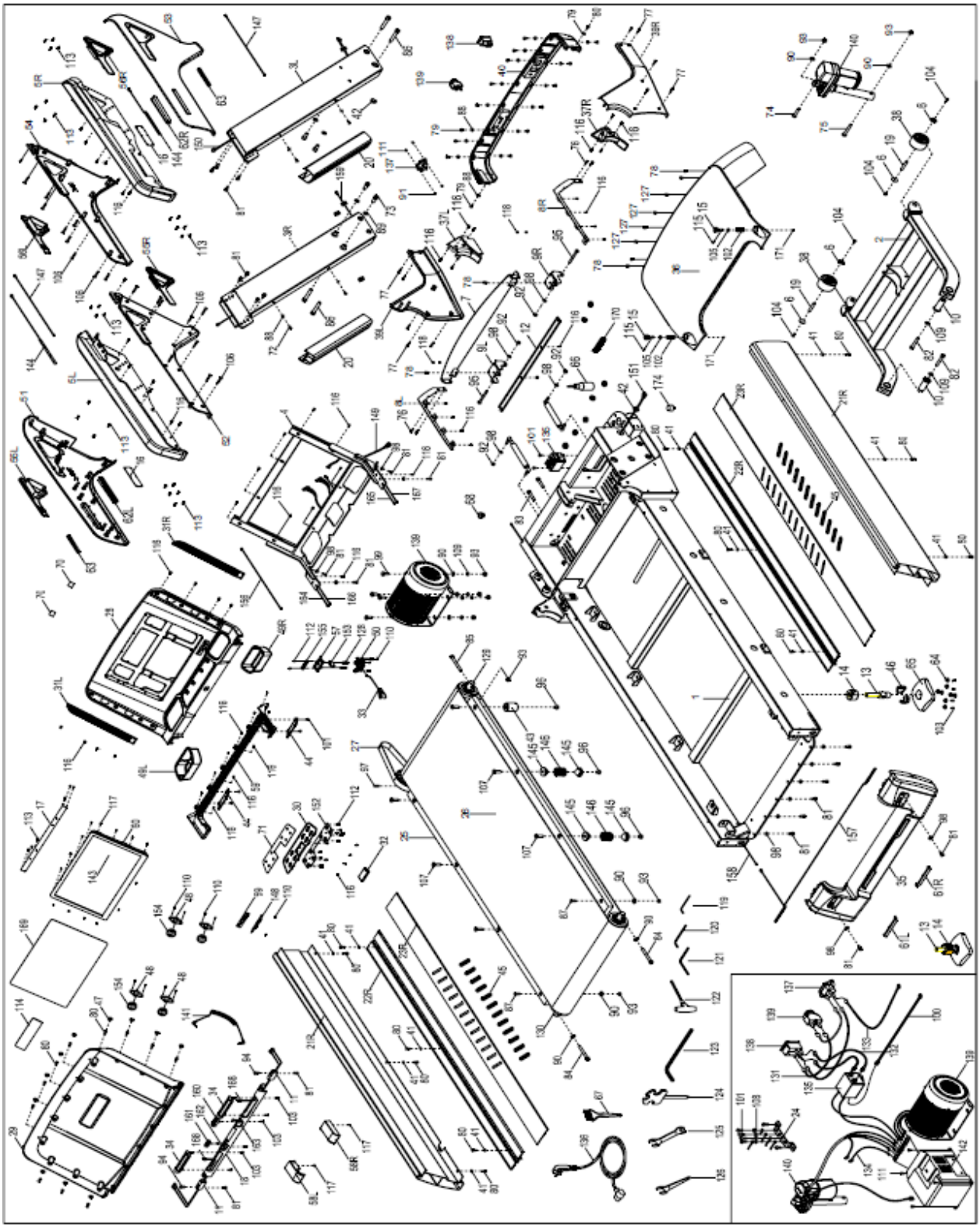

ZOZNAM DIELOV

Č.	Položka	Popis	Počet
1	Hlavný rám		1
3L/R	L/P stĺpik		2
5L/R	L/P kĺb držadiel		2
7	Základňa krytu motora		1
9L/R	Spojnica základne a krytu motora		2
11	Spojovací stĺpik držadiel		2
13	Univerzálny kĺb		2
15	Poistný kolík motora		2
17	Tlaková podložka		1
19	Náprava transportného kolieska		2
21L/R	Bočnice P/L		2
23 L/R	Komponenty bočníc		2
25	Bežecká doska		1
27	Viacúčelový remeň		1
29	Spodný kryt panela		1
31L/R	Reproduktor P/L		2
33	Vsuvka bezp. kľúča		1
35	Zadný kryt		1
37L/R	Dekoračný kryt ľavého stĺpika		2

Č.	Položka	Popis	Počet
2	Sklopný držiak		1
4	Držiak ovládacieho panela		1
6	Puklica transportného kolieska		4
8L/R	Pravý a ľavý konektor krytu motora		2
10	Hriadeľ mechanizmu sklonu	6#	2
12	Zosilnená základňa motorového krytu		1
14	Matica		2
16	Tlaková podložka držadla PC		2
18	Tyč držadla		1
20	Dekorácia stĺpika		2
22L/R	Pravá a ľavá bočnica		2
24	Kábel uzemnenia		1
26	Bežecký pás		1
28	Vrchný kábel ovládacieho panela		1
30	Klávesnica		1
32	Pohotovostné tlačidlo „STOP“		1
34	Zariadenie merania tepu		2
36	Horný kryt motora		1
38	Transportné koliesko		2

39L/R	Kryty stĺpikov L/P		2	40	Predný dekoračný kryt		1
41	Rovná podložka	Ø6.6xØ16xT1.6 niklová	12	42	Zdierka kábla		2
43	Podložka		2	44	Kryt kabeláže		2
45	Protišmyková podložka		24	46	Set skrutiek kĺbového spoja		4
47	Uzáver G		11	48	Pevné časti reproduktora		4
49L/R	Úložný box P/L		2	50	Zdierka bezpečnostného zapojenia		1
51	Kryt ľavej bočnice L		1	52	Bočnica ľavého držadla R		1
53	Kryt pravej bočnice L		1	54	Bočnica pravého držadla R		1
55L/R	Dekorácia ľavého držadla		2	56L/R	Trojuholníkový dekoračný kryt L/R		2
57	Zdierka bezpečnostného kľúča		1	58L/R	Ľavý dekoračný kryt snímača tepu		2
59	Spodný kryt tep. snímača		1	60	Pevný rám		1
61L/R	Zadný dekoračný kryt L/R		2	62L/R	Ľahká dekor. podložka držadiel L/P		2
63	Dekoračné tlakové obloženie držadiel		2	64	Protišmyková podložka		16
65	Podložka pod nohy		2	66	Silikón		1
67	Kefka		1	68	Otvor pre maznicu		1
69	USB držiak		1	70	Držiak reproduktora		2
71	Držiak klávesnice		1	72	Skrutka	M6x10	4
73	Skrutka	M12x25	4	74	Skrutka	M10x45	1
75	Skrutka	M10x65	1	76	Skrutka	M5x10	4
77	Skrutka	M5x25	10	78	Skrutka	M6x10	6
79	Skrutka	M6x12	16	80	Skrutka	M6x15	23
81	Skrutka	M8x15	22	82	Skrutka	M10x60	2
83	Skrutka	M10x50	2	84	Skrutka	M10x85	2
85	Skrutka	M10x90	1	86	Skrutka	M12x65	4

87	Skrutka	M10x45	2	88	Podložka	Ø6.6xØ12xT1.6 niklová	26
89	Podložka	Ø13xØ24xT2.5 niklová	4	90	Podložka	Ø11xØ20xT2.0 niklová	10
91	Matica	M4 niklová	2	92	Matica	M8 niklová	4
93	Matica	M10 niklová	9	94	Skrutka	M8x10	2
95	Skrutka	M8x80	2	96	Skrutka	M10x12	6
97	Skrutka	M6x40	1	98	Podložka	Ø9xØ16xT1.6 niklová	16
99	Skrutka	M10x25	4	100	Jednoduchý uzemňovací kábel	400 mm	2
101	Skrutka	M4x8	12	102	Tlaková pružina		2
103	Skrutka	ST0.4x15	14	104	Skrutka	M6x12	4
105	Podložka	Ø16xØ23xT0.4 niklová	2	106	Skrutka	M6x40	18
107	Skrutka	M10x35	6	108	Podložka	Ø4.1xØ4.4xT1	4
109	Pružná podložka	Ø16xØ23xT0.4 niklová	6	110	Skrutka	ST0.3x10 niklová	14
111	Skrutka	M4x15	6	112	Skrutka	M2.5x8	15
113	Skrutka	M3x8	34	114	Zadný držiak ovládacieho panela		1
115	Stabilizačný kolík motora	Ø6x22	2	116	Skrutka	ST4.0x15	50
117	Skrutka	ST3.0x15	16	118	Matica	M5 niklová	4
119	Kľúč	M4	1	120	Kľúč	M5	1
121	Kľúč	M6	1	122	Kľúč	M8	1
123	Kľúč	M10	1	124	Multikľúč so skrutkovačom	veľ. 13, 14, 17	1
125	Kľúč	veľ. 17 a 22	1	126	Kľúč	veľ. 34 otvorený	1
127	Skrutka	M6x8	4	128	Tlaková pružina		2
129	Predný valec		1	130	Zadný valec		1
131	Jednoduchý kábel	150 mm	3	132	Jednoduchý kábel	450 mm	2
133	Jednoduchý uzemňovací kábel	450 mm	1	134	Jednoduchý uzemňovací kábel	500 mm	1
135	Filter		1	136	Napájací kábel		1
137	Koncová zdierka		1	138	Ochrana pred preťažením		1

139	AC motor		1	140	Motor sklopného zariadenia		1
141	MP3 kábel		1	142	Ovládanie		1
143	Meracie zariadenie		1	144	Spodný dekor. kryt držadla		2
145	Konvexná podložka		8	146	Pružina tlmiaca náraz		4
147	Dekoračné vrchné svetlo		2	148	USB-PC klávesnica		1
149	Horný signalizačný kábel		1	150	Stredný signalizačný kábel		1
151	Dolný signalizačný kábel		1	152	Klávesnica PC		1
153	Mikrovypínač		1	154	Reproduktor		4
155	Podsvietenie		1	156	Kábel osvetlenia vrchného zadného krytu		1
157	Osvetlenie zadného krytu		1	158	Kábel držadla na zadnom kryte		1
159	Kábel osvietenia zadného krytu		1	160	Skrat. ovládania rýchlosti		1
161	Skrat. kláves sklonu		1	162	Kábel skrat. ovládania sklonu		1
163	Skrat. kláves rýchlosti – spodný kábel		1	164	Horný kábel skrat. ovládania sklonu		1
165	Skrat. kláves rýchlosti - vrchný kábel		1	166	Ľavý horný kábel tepového snímača		1
167	Pravý horný kábel snímača tepu		1	168	Spodný kábel snímača tepu		2
169	Držiak panela		1	170	Priechodka		1
171	Skrutka	M6x8	2	172	Rám zostavy		1
173	Ovládací panel		1	174	Podložka pod nohy		1

SKLADOVANIE

Uchovávajte bežecký pás v čistom a suchom prostredí. Uistite sa, že hlavný vypínač je vypnutý a že stroj nie je zapojený do elektriny.

DÔLEŽITÉ UPOZORNENIA

- Tento prístroj zodpovedá štandardným bezpečnostným predpisom a je vhodný len pre domáce využitie. Akékoľvek iné používanie je zakázané a môže byť pre používateľa nebezpečné. Za akúkoľvek ujmu spôsobenú nesprávnym a zakázaným zaobchádzaním so strojom nie sme zodpovední.
- Predtým, než začnete s tréningom na bežeckom páse, poraďte sa so svojím lekárom. Váš lekár by mal posúdiť, či ste fyzicky spôsobilí stroj používať a akú námahu ste schopný podstúpiť. Nesprávne cvičenie alebo prepínanie organizmu môže uškodiť Vášmu zdraviu.
- Starostlivo si prečítajte nasledujúce rady a pokyny k cvičeniu. Ak pocítite počas cvičenia bolesť, nevoľnosť, zle sa Vám dýcha alebo máte nejaké iné zdravotné ťažkosti, ihneď cvičenie ukončite. Ak bolesť pretrvá, okamžite navštívte lekára.
- Tento bežecký pás nie je vhodný ako profesionálna alebo lekárska pomôcka. Taktiež ho nemožno využívať na terapeutické účely.
- Snímač tepovej frekvencie nie je lekárskym prístrojom. Podáva iba orientačné informácie o Vašej priemernej tepovej frekvencii a akákoľvek navrhovaná tepová frekvencia nie je medicínsky záväzná. Snímané dáta nemusia byť s ohľadom na nekontrolovateľné ľudské a okolité faktory vždy presné.

OCHRANA ŽIVOTNÉHO PROSTREDIA

Po uplynutí životnosti prístroja alebo v prípade, že by ďalšia oprava už bola ekonomicky nevýhodná, sa výrobku zbavte v súlade s miestnymi predpismi a šetrne k životnému prostrediu. Výrobok odneste na najbližšie zberné miesto k tomu určené.

Predpisovou likvidáciou pomôžete zachovať cenné prírodné zdroje a napomôžete prevencii negatívnych dopadov na životné prostredie, prípadne na ľudské zdravie. Ak si nie ste istí, konzultujte vec s miestnymi príslušnými zodpovednými orgánmi, aby nedošlo k porušeniu predpisov a následnej sankcii.

ZÁRUČNÉ PODMIENKY, REKLAMÁCIE

Všeobecné ustanovenia a vymedzenie pojmov

Tieto záručné podmienky a reklamačný poriadok upravujú podmienky a rozsah záruky poskytované predávajúcim na tovar dodávaný kupujúcemu, takisto aj postup pri vybavovaní reklamačných nárokov uplatnených kupujúcim na dodaný tovar. Záručné podmienky a reklamačný poriadok sa riadia príslušnými ustanoveniami zákona č. 250/2007 Z.z., Občiansky zákonník č. 40/1964 Zb. v znení neskorších predpisov, podľa § 422 až § 442 zákona č. 513/1991 Zb. Obchodný zákonník v platnom znení, a Zákona o ochrane spotrebiteľa č 250/2007 Z.z. v znení neskorších predpisov, a to aj vo veciach týmito záručnými podmienkami a reklamačným poriadkom nespomenutých.

Predávajúcim je spoločnosť inSPORTline s.r.o. so sídlom Električná 6471, 911 01 Trenčín, IČO 36311723, zapísaná v obchodnom registri Okresného súdu Trenčín v odd Sro, vložka č. 11888/R.

Adresa predajní:

1. inSPORTline s.r.o., Električná 6471, 911 01 Trenčín, +421 917 864 593, predajnatn@insportline.sk
2. Stores inSPORTline SK s.r.o., Račianska 184/B, 831 54 Bratislava (Rača), +421 917 866 623, predajnaba@insportline.sk
3. Stores inSPORTline SK s.r.o., Trieda generála Ludvíka Svobodu 6/A, 040 22 Košice (Furča), +421 917 866 622, predajnake@insportline.sk

Vzhľadom k platnej právnej úprave sa rozlišuje kupujúci, ktorý je spotrebiteľom a kupujúci, ktorý spotrebiteľom nie je.

„Kupujúci spotrebiteľ“ alebo len „spotrebiteľ“ je osoba, ktorá pri uzatváraní a plnení zmluvy nejedná v rámci svojej obchodnej alebo inej podnikateľskej činnosti.

„Kupujúci, ktorý nie je „spotrebiteľ“, je podnikateľ, ktorý nakupuje výrobky alebo užíva služby za účelom svojho podnikania s týmito výrobkami alebo službami. Tento kupujúci sa riadi rámcovou kúpnou zmluvou a obchodnými podmienkami v rozsahu, ktoré sa ho týkajú a obchodným zákonníkom.

Tieto záručné podmienky a reklamačný poriadok sú nevyhnutnou súčasťou každej kúpnej zmluvy uzatvorenej medzi predávajúcim a kupujúcim. Záručné podmienky a reklamačný poriadok sú platné a záväzné, pokiaľ v kúpnej zmluve alebo v dodatku v tejto zmluvy alebo inej písomnej dohode nebude stranami dohodnuté inak.

Záručné podmienky a záručná doba

Predávajúci poskytuje kupujúcemu záruku na tovar v dĺžke 24 mesiacov, u označených fitness modelov s kúpnou hodnotou vyššou ako 159,60 EUR bude poskytovaná záručná lehota 60 mesiacov na rám a na ostatné komponenty 24 mesiacov. Zákonná dĺžka záruky poskytovaná spotrebiteľovi nie je týmto dotknutá.

Zárukou za akosť preberá predávajúci záväzok, že dodaný tovar bude po určitú dobu spôsobilý pre použitie k obvyklému, príp. zmluvnému účelu a že si zachová obvyklé, príp. zmluvné vlastnosti.

Záručné podmienky sa nevzťahujú na poruchy vzniknuté (ak je možné aplikovať na zakúpený produkt):

- zavinením používateľa tj. poškodenie výrobku neodborným repasom, nesprávnou montážou, nedostatočným zasunutím sedlovej tyče do rámu, nedostatočným utiahnutím pedálov v kľukách a kľúk k stredovej osi
- neodborným repasom
- nesprávnou údržbou
- mechanickým poškodením
- opotrebením dielov pri bežnom používaní (napr. gumové a plastové časti, pohyblivé mechanizmy, atď.)
- neodvratnou udalosťou, živelnou pohromou
- neodbornými zásahmi
- nesprávnym zaobchádzaním alebo nevhodným umiestnením, vplyvom nízkej alebo vysokej teploty, pôsobením vody, neúmerným tlakom a nárazmi, úmyselne pozmeneným designom, tvarom alebo rozmermi.
- nesprávnym použitím tovaru, ktorý je v rozpore s kategorizáciou produktu (HC, HA – na domáce použitie: SC, S – na komerčné použitie)

Upozornenie:

1) v dobe záruky budú odstránené všetky poruchy výrobku spôsobené výrobnou poruchou alebo chybným materiálom výrobku tak, aby vec mohla byť riadne používaná.
2) reklamácia sa uplatňuje zásadne písomne s presným popisom o chybe a potvrdeným dokladom o zakúpení.
3) záruka sa uplatňujte u výrobcu: inSPORTline s.r.o., Električná 6471, 911 01 Trenčín, v predajni v ktorej ste tovar zakúpili alebo u organizácie, v ktorej bol výrobok zakúpený.

Reklamačný poriadok – reklamácia tovaru

Kupujúci je povinný tovar, dodaný predávajúcim skontrolovať čo najskôr po prechode nebezpečia škody na tovar, resp. po jeho dodaní. Prehliadku musí kupujúci vykonať tak, aby zistil všetky poruchy, ktoré je možné pri primeranej odbornej prehliadke zistiť.

Pri reklamácii tovaru je kupujúci povinný na žiadosť predávajúceho preukázať nákup a oprávnenosť reklamácie faktúrou alebo dodacím listom s uvedeným výrobným (sériovým) číslom, prípadne tými istými dokladmi bez sériového čísla. Ak nepreukáže kupujúci oprávnenosť reklamácie týmito dokladmi, má predávajúci právo reklamáciu odmietnuť.

Pokiaľ kupujúci oznámi poruchu, na ktorú sa nevzťahuje záruka (napr. neboli splnené podmienky záruky, porucha bola nahlásená omylom apod.), je predávajúci oprávnený požadovať plnú úhradu

nákladov, ktoré vznikli v súvislosti s odstraňovaním poruchy takto oznámenej kupujúci. Kalkulácia servisného zásahu bude v tomto prípade vychádzať z platného cenníku pracovných výkonov a nákladov na dopravu.

Pokiaľ predávajúci zistí (testovaním), že reklamovaný výrobok nie je chybný, považuje sa reklamácia za neoprávnenú. Predávajúci si vyhradzuje právo požadovať úhradu nákladov, ktoré vznikli v súvislosti s neoprávnenou reklamáciou.

V prípade, že kupujúci reklamuje poruchy tovaru, na ktoré sa vzťahuje záruka podľa platných záručných podmienok predávajúceho, vykoná predávajúci odstránenie poruchy formou opravy, prípadne výmeny chybného dielu alebo zariadenia za bezporuchové. Predávajúci je so súhlasom kupujúceho oprávnený dodať výmenou za chybný tovar iný tovar plne funkčne kompatibilný, ale minimálne rovnakých alebo lepších technických parametrov. Voľba ohľadne spôsobu vybavenia reklamácie podľa tohto odstavca náleží predávajúcemu.

Predávajúci vybaví reklamáciu najneskôr do 30 kalendárnych dní od doručenia chybného tovaru, pokiaľ nebude dohodnutá dlhšia lehota. Za deň vybavenia sa považuje deň, kedy bol opravený alebo vymenený tovar prebraný kupujúcim. Ak nie je predávajúci s ohľadom na charakter vady schopný vybaviť reklamáciu v uvedenej lehote, dohodne s kupujúcim náhradné riešenie. Pokiaľ k takej dohode nedôjde, je predávajúci povinný poskytnúť kupujúcemu finančnú náhradu formou dobropisu.

insportline

SEVEN SPORT s.r.o.

Sídlo:	Bořivojova 35/878, 130 00, Praha 3, ČR
Centrála:	Dělnická 957, 749 01 Vítkov
Reklamace a servis:	Čermenská 486, 749 01 Vítkov
IČO:	26847264
DIČ:	CZ26847264
Telefon:	+420 556 300 970
Mail:	eshop@insportline.cz reklamace@insportline.cz servis@insportline.cz
Web:	www.insportline.cz

SK
inSPORTline s.r.o.

Centrála, reklamácie, servis:	Električná 6471, 911 01 Trenčín, SK
IČO:	36311723
DIČ:	SK2020177082
Telefón:	+421(0)326 526 701
Mail:	objednavky@insportline.sk reklamacie@insportline.sk servis@insportline.sk
Web:	www.insportline.sk

Dátum predaja: Pečiatka a podpis predajcu: