POUŽÍVATEĽSKÝ MANUÁL – SK

IN 19891 Chodecký pás inSPORTline Hill Pro

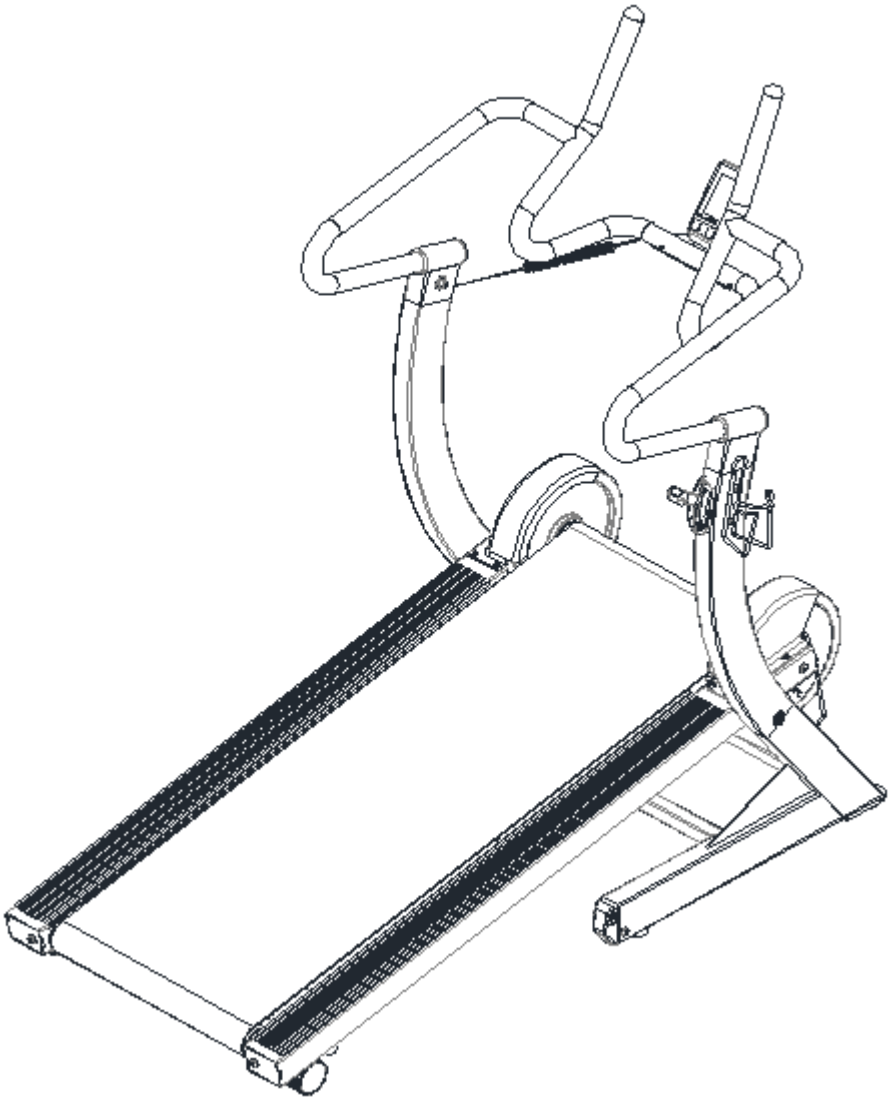

OBSAH

BEZPEČNOSTNÉ POKYNY 3
NÁKRES 4
ZOZNAM ČASTÍ 5
ZLOŽENIE 6
KONZOLA 8
BEZPEČNÉ CVIČENIE 9
PRED ZAHÁJENÍM CVIČENIA 9
ZAHRIEVACIE FÁZY 10
DÔLEŽITÉ UPOZORNENIA 11
ÚDRŽBA 12
OCHRANA ŽIVOTNÉHO PROSTREDIA 13
ZÁRUČNÉ PODMIENKY, REKLAMÁCIE 13

BEZPEČNOSTNÉ POKYNY

- Pred prvým použitím prístroja si prečítajte všetky pokyny uvedené v tomto manuáli a uschovajte si ho pre budúcu potrebu.
- Počas cvičenia pohybujte rukami prirodzene, rovno vpred. Nepozerajte sa dolu k nohám. Iba jedna osoba môže zariadenie používať v daný čas.
- Zariadenie opúšťajte až vtedy, keď už úplne stojí.
- Dodržujte všetky montážne pokyny. Montáž môže vykonávať iba dospelá osoba.
- Držte mimo dosah detí a domácich zvierat. Nenechávajte deti bez dozoru ani v blízkosti zariadenia. Prístroj je určený iba dospelým osobám.
- Pred zahájením cvičebného programu sa poraďte so svojim lekárom. Je to obzvlášť nutné, pokiaľ máte zdravotné komplikácie alebo pokiaľ prekonávate liečbu alebo pokiaľ trpíte vysokým tlakom.
- Pravidelne kontrolujte všetky skrutky a matice. Musia správne držať. Pravidelne kontrolujte prípadné poškodenie alebo opotrebenie celého zariadenia. Poškodené alebo opotrebované zariadenie nepoužívajte.
- Pravidelne kontrolujte poškodenie alebo opotrebenie bežeckého pásu. Pokiaľ sa objavia ostré hrany, prestaňte pás používať.
- Chodecký pás umiestnite iba na rovný, suchý a čistý povrch. Zachovajte bezpečnostný odstup min. 0,6 m od ostatných objektov. Výrobok nepoužívajte vo vlhkom prostredí. Pás neumiesťujte na hrubý koberec, ktorý by mohol zablokovať ventiláciu.
- Chráňte pred vlhkosťou a vodou.
- V miestnosti nepoužívajte aerosólové spreje.
- Vždy si vezmite vhodné športové oblečenie. Neberte si príliš voľný odev, ktorý sa ľahko zachytí. Vždy si vezmite športovú obuv s gumovou podrážkou.
- Necvičte 40 minút po konzumácii jedla.
- Najskôr zahrejte svaly vhodnými cviky, aby ste zmiernili riziko vzniku kŕčov.
- Do zásuviek a zdierok nevkladajte cudzie objekty.
- Údržbu vykonávajte pravidelne a výhradne podľa manuálu, aby ste predĺžili životnosť produktu.
- Nevykonávajte neschválené úpravy zariadenia.
- Cvičte rozumne a príliš sa neprepínajte. Pokiaľ cvičíte po prvýkrát, držte sa pevne rukovätí, dokým si na zariadenie nezvyknete.
- V prípade poškodenia alebo poruchy okamžite ukončite cvičenie.
- Žiadna časť prístroja nesmie brániť v používaní.
- Výrobok nepoužívajte vonku.
- Prístroj nevystavujte priamemu slnečnému svetlu.
- **Max. hmotnosť používateľa pre pás:** 180 kg
- **Kategória:** SC pre profesionálne a komerčné používanie s nízkou presnosťou
- **VAROVANIE!** Systém pre monitorovanie srdcovej frekvencie nemusí byť presný. Preťažovanie pri tréningu môže zaviniť vážne zranenie alebo smrť. Pokiaľ pocítite nevoľnosť, okamžite ukončite cvičenie!

NÁKRES

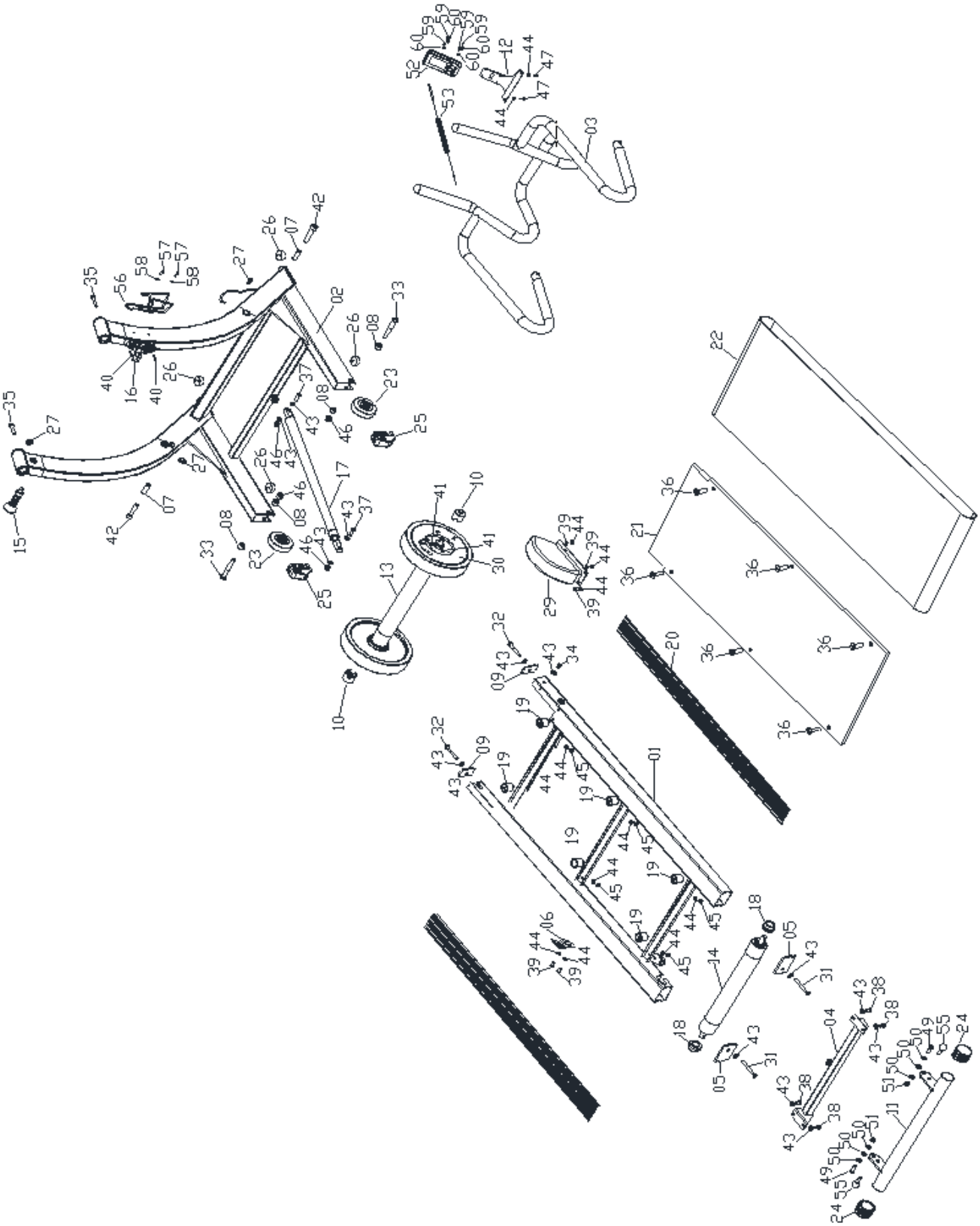

ZOZNAM ČASTÍ

Ozn.	Názov	Ks.
1	Hlavný rám	1
2	Základňa	1
3	Držadlá	1
4	Spojovacia tyč	1
5	Kryt zadného valca	2
6	Skrutka dosky	1
7	Objímka Ø 16 x Ø 12 x 40L	2
8	Malá objímka Ø 15 x 9.5	4
9	Kryt predného valca	2
10	Objímka prednej osi	2
11	Podporná nastavovacia konzola	1
12	Držiak konzoly	1
13	Predný valec	1
14	Zadný valec	1
15	Skrutka	1
16	Kolík pre zmenu záťaže	1
17	Piest	1
18	Nylonové objímky	2
19	Silentblok	6
20	Plastový bočný nášľap	2
21	Bežecká doska	1
22	Bežecký pás	1
23	Transportné koliesko	2
24	Nastaviteľná koncovka	2
25	Zarážka transportných koliesok	2
26	Vyrovnávacia nožička	4
27	Priechodka	3
28	Ľavý kryt	1
29	Pravý kryt	1
30	Držiak magnetu	1

Ozn.	Názov	Ks.
31	Skrutka M8 x 70	2
32	Skrutka M8 x 40	2
33	Skrutka M8 x 55	2
34	Skrutka M8 x 10	2
35	Skrutka M8 x 70	2
36	Skrutka M6 x 25	6
37	Skrutka M8 x 30	2
38	Skrutka M8 x 15	4
39	Skrutka M6 x 15	8
40	Skrutka M5 x 30	2
41	Skrutka M6 x 20	2
42	Skrutka M12 x55	2
43	Podložka Ø 8.5 x Ø 16 x t1.5	14
44	Podložka Ø 6.5 x Ø 12 x t1.5	16
45	Matica M6	6
46	Matica M8	4
47	Skrutka M6 x 25	2
48	Skrutka M4 x 15	2
49	Skrutka M10 x 30	2
50	Podložka Ø 10.5 x Ø 20 x t2.0	6
51	Matica M10	2
52	Konzola	1
53	Kábel	1
54	Držiak kábla senzora	1
55	Pin Ø 28 x Ø 10 x 26	2
56	Držiak fľašky	1
57	Skrutka	2
58	Podložka M5	2
59	Skrutka	4
60	Podložka M4	4

ZLOŽENIE

Pripevnite držiak konzoly (12) pomocou skrutky (47) a podložky (44). Spojte káble konzoly (52). Konzolu pripevnite pomocou podložiek (60) a skrutiek (59). Pripevnite držiak fľašky (56) pomocou podložky (58) a skrutky (57).

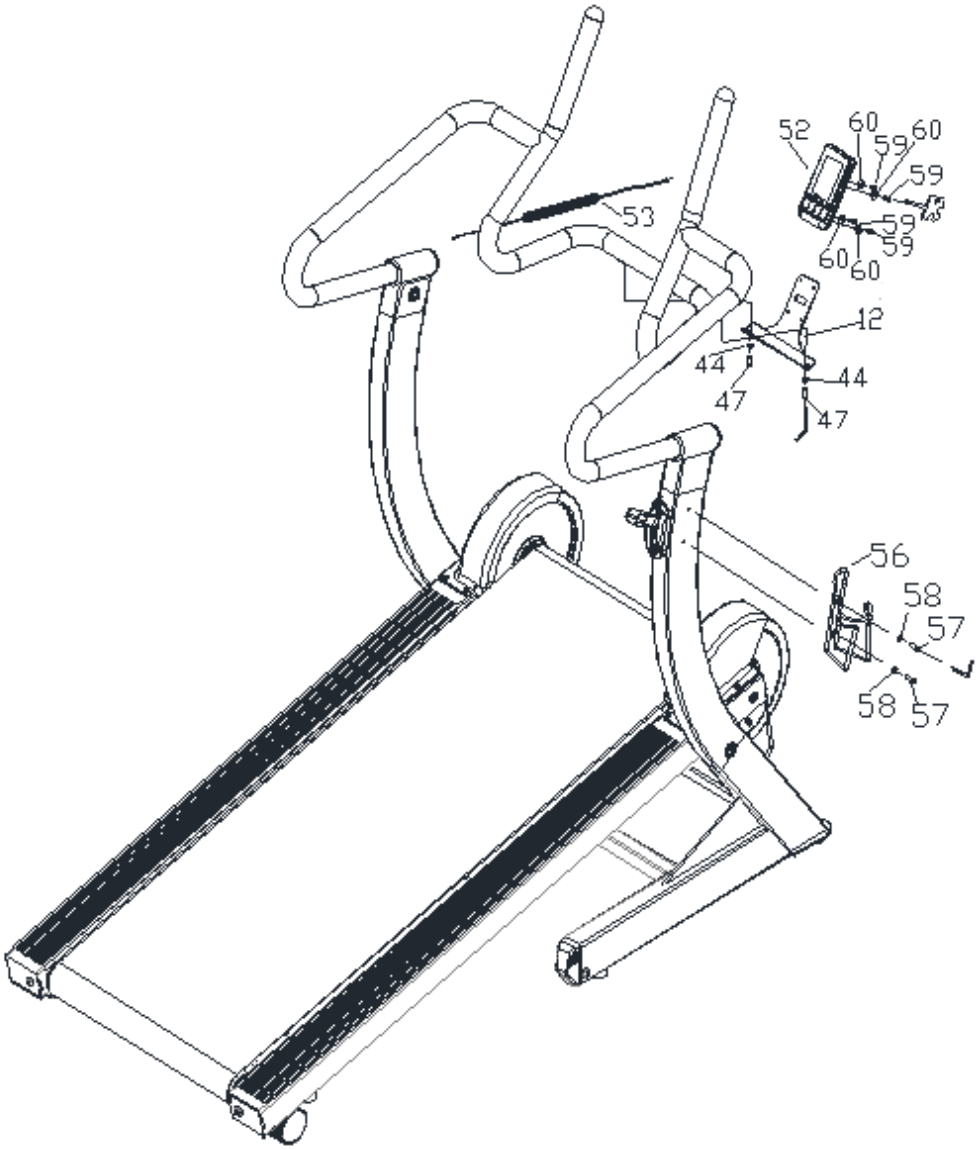

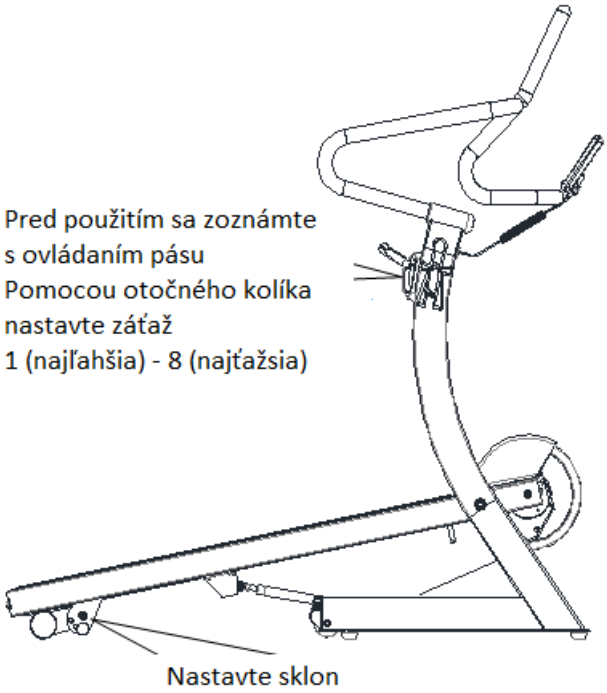
Pred použitím sa zoznámte
s ovládaním pásu
Pomocou otočného kolíka
nastavte záťaž
1 (najľahšia) - 8 (najťažsia)
Nastavte sklon

KONZOLA

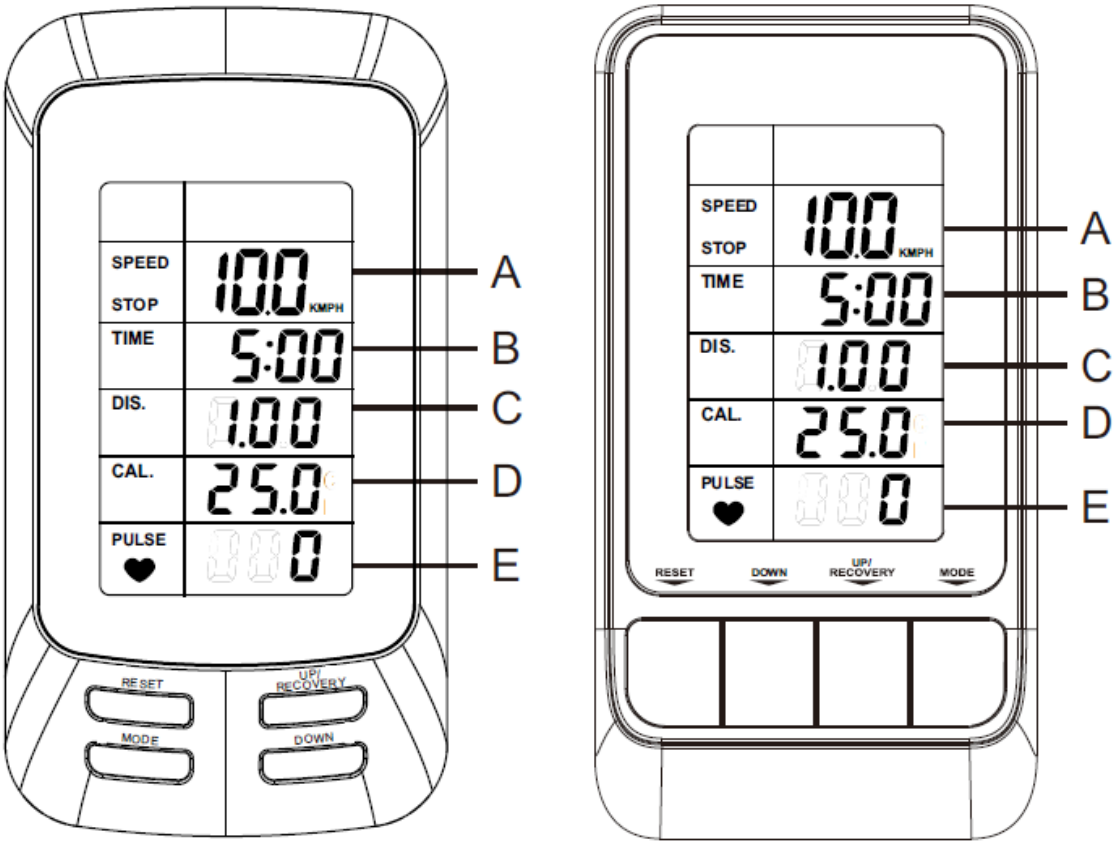

TLAČIDLÁ

MODE	Vyberte nastavenie. Podržte po dobu 3 sekúnd pre vynulovanie dát.
UP/RECOVERY	Navýšenie hodnoty, podržaním navýšenie zrýchlite. Stlačte pre vstup/opustenie recovery funkcie.
DOWN	Zníženie hodnoty, podržaním zníženie zrýchlite.
RESET	Počas nastavenia vynulujete danú hodnotu.

FUNKCIE

SPEED (A)	Zobrazenie aktuálnej rýchlosti.
TIME (B)	Zobrazí rýchlosť od začiatku do konca cvičenia. Čas sa prestane počítať, pokiaľ konzola neprijme signál pohybu po dobu 6 sekúnd. Môžete nastaviť odpočet času, maximálna hodnota 99 min, každé stlačenie navýši čas o 1 min.
DISTANCE (C)	Zobrazí aktuálnu vzdialenosť od začiatku cvičenia do konca v KM alebo MÍĽACH. Môžete nastaviť odpočet vzdialenosti, maximálna hodnota 99 KM/MÍĽ, každé stlačenie navýši vzdialenosť o 0,1 km/mil.
CALORIES (D)	Zobrazí spálené kalórie od začiatku cvičenia do konca. Môžete nastaviť počet spálených kalórií, maximálna hodnota 999, každé stlačenie navýši spálené kalórie o 1.

AUTO OFF (F)	Pokiaľ konzola neprijme signál po dobu 4 min, konzola sa vypne a uloží aktuálne dáta.

POUŽITIE

RESET – podržte MODE alebo RESET po dobu 3 sekúnd pre vynulovanie dát.

TARGET (cieľ) – Stlačte MODE pre výber alebo vynulovanie hodnoty. Pomocou RESET môžete vynulovať hodnotu, pomocou UP a DOWN môžete nastaviť hodnotu. Hodnoty sa nastavujú v poradí TIME – DIST – CAL.

RECOVERY – Musíte prenášať signál tepu pre funkciu recovery. Stlačte tlačidlo RECOVERY a spustí sa odpočet 1 minúty. Potom sa zobrazí výsledok F1 – F6. F1 je najlepší a F6 najhorší výsledok.

BATÉRIA

Konzola je napájaná 2x 1.5 V AAA UM-4 batériami.

BEZPEČNÉ CVIČENIE

Pred cvičením sa poraďte s Vašim lekárom. Môže Vám odporučiť správnu frekvenciu a intenzitu cvičenia s ohľadom na Váš vek a zdravotný stav. Pokiaľ pri behu pocítite nevoľnosť, dýchavičnosť, nepravidelný tep, pnutie na hrudi alebo inú anomáliu, okamžite prestaňte cvičiť. Pred prípadným ďalším cvičením sa poraďte s lekárom. Pokiaľ používate zariadenie častejšie, môžete si zvoliť medzi chôdzou a behom. Pokiaľ si nie ste istí najvhodnejšou rýchlosťou, riaďte sa nasledujúcimi údajmi:

Rýchlosť 1 – 3.0 km/h	ľudia so slabšou telesnou konštrukciou
Rýchlosť 3.0 – 4.5 km/h	menej pohybovo zdatní jedinci
Rýchlosť 4.5 – 6.0 km/h	ľudia zvyknutí na klasickú chôdzu
Rýchlosť 6.0 – 7.5 km/h	ľudia s rýchlou chôdzou
Rýchlosť 7.5 – 9.0 km /h	jogging
Rýchlosť 9.0 – 12.0 km/h	stredne rýchli bežci
Rýchlosť 12.0 – 14.5 km/h	skúsení bežci
Rýchlosť nad 14.5 km/h	profesionálni bežci

POZOR:

- Chodci by si mali zvoliť rýchlosť 6 km/h alebo nižšiu.
- Bežci by si mali zvoliť rýchlosť 8 km/h alebo vyššiu.

PRED ZAHÁJENÍM CVIČENIA

PRÍPRAVA

Prosím, konzultujte svoj zdravotný stav s lekárom ešte pred cvičením, zvlášť pokiaľ spadáte do vekovej kategórie nad 45 rokov alebo pokiaľ máte zdravotné problémy.

Skôr ako sa na pás postavíte, vyskúšajte si, ako sa stroj ovláda. Predovšetkým sa správne naučte stroj spúšťať a zastavovať. Venujte pozornosť taktiež ovládaniu rýchlostí. Všetko opakujte, dokým si na ovládanie nezvyknete. Potom sa postavte na protišmykové bočné lišty pásu a chopte sa oboma rukami rukovätí. Navoľte rýchlosť medzi 1,6 – 3,2 km/h, teda nižšiu rýchlosť, postavte sa rovno, pozerajte sa dopredu a skúste sa na pás postaviť najskôr jednou nohou. Až potom na pás stúpnite i druhou nohou a začnite cvičiť. Ako náhle si na pás zvyknete, môžete pomaly zvýšiť rýchlosť na 3 – 5 km/h a udržte ju po dobu 10 minút. Potom zariadenie pomaly zastavte.

CVIČENIE

Najskôr sa naučte stroj ovládať. Dobre si zapamätajte, ako pás rozbehnúť, zastaviť a ako usmerniť rýchlosť. Akonáhle si na ovládanie zvyknete, skúste na páse ubehnúť 1 km stabilnou rýchlosťou a pokúste sa vylepšiť čas. Malo by Vám to zabrať cca 15 – 25 minút. Potom skúste ubehnúť 1 km pri rýchlosti 4,8 km/h (doba trvania cca 12 minút). Cvičenie niekoľkokrát opakujte. Potom si môžete zvýšiť

rýchlosť a uhol stúpania na dobu 30 minút. Tento postup Vám zaručí kvalitné cvičenie. Neponáhľajte. Pamätajte, že cvičením si zlepšujete zdravie a že by pre Vás malo byť zábavou.

FREKVENCIA

Optimálna frekvencia cvičenia je 3 – 5 krát týždenne po 15 – 60 minútach. Odporúčame si najskôr urobiť harmonogram a toho sa držať. Neodporúčame zvyšovať stúpanie počas začiatočnej fázy cvičenia. Zvyšovanie sklonu použite až vtedy, keď budete chcieť zvýšiť intenzitu tréningu.

PRÍPRAVA A SPAĽOVANIE KALÓRIÍ

Ak chcete ušetriť čas, je najlepšie cvičiť 15 – 20 minút. Zahrievacia fáza by mala trvať okolo 2 minút za rýchlosti 4,8 km/h. Potom by malo dôjsť k zvýšeniu rýchlosti na 5,3 a následne 5,8 km/h, vždy po dvoch minútach. Potom vždy každé 2 minúty pridávajte 0,3 km/h, dokým sa Vám nezrýchli dych. Pozor, dýchanie nesmie byť namáhavé. Pokračujte v behu uvedenou rýchlosťou. Pokiaľ zaznamenáte problémy s dychom, znížte rýchlosť na 0,3 km/h. Nakoniec si ponechajte 4 minúty na pozvoľné zmiernenie rýchlosti. Pokiaľ by sa Vám zvyšovanie náročnosti pomocou rýchlosti zdalo nedostatočné, môžete zvýšiť náročnosť úpravou sklonu. Pozvoľné zvyšovanie uhlu sklonu môže významne ovplyvniť náročnosť cvikov.

METÓDA SPAĽOVANIA KALÓRIÍ - Toto cvičenie napomáha rýchlejšiemu páleniu kalórií. Najskôr cvičte po dobu 5 minút pri rýchlosti 4 – 4,8 km/hod a potom každé 2 minúty vždy o 0,3 km/hod zrýchľujte. Pokúste sa vytrvať po dobu 45 minút. Pre zvýšenie intenzity sa môžete pokúsiť vydržať cvičiť zhruba hodinu. Počas cvičenia môžete sledovať televíziu. Akonáhle začne reklama, pridajte 0,3 km/h a až skončí, vráťte sa na pôvodnú rýchlosť. Počas reklám teda dôjde k väčšej spotrebe kalórií. Ku koncu cvičenia 4 minúty spomaľujte.

ODEV

Pre cvičenie zvoľte pár dobrých topánok neobmedzujúcich pohyb. Počas cvičenia nič nepokladajte na bežecký pás alebo do medzier zariadenia. Zabránite tak prípadnému opotrebeniu a poškodeniu zariadenia. Obliekajte sa pohodlne.

ZAHRIEVACIE FÁZY

Pred cvičením je dobré vykonať zahrievacie cviky. Zahriate svalstvo je pružnejšie. Venujte precvičeniu 5 – 10 minút. Základné zahrievacie cviky nájdete v tabuľke.

Predklon

Mierne prehnite kolená a predkloňte sa. Povoľte chrbát a ramená. Snažte sa dosiahnuť na prsty pri nohách. Vydržte 10 – 15 sekúnd a trikrát opakujte.

Pretiahnutie stehien

Posaďte sa na rovnú podlahu. Jednu nohu narovnajte a druhú prikrčte a pritiahnite k tej prvej. Snažte sa dosiahnuť na prsty natiahnutej nohy. Vydržte 10 – 15 sekúnd. Potom sa uvoľnite. Opakujte s oboma nohami trikrát.

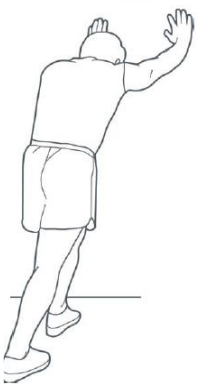

Pretiahnutie lýtok a Achillových šliach

Oprite sa rukami o stenu alebo o strom a jednu nohu natiahnite dozadu. Nohu zachovajte napnutú a pätu držte pevne na zemi. Tlačte na stenu alebo na strom. Vydržte v tejto polohe 10 – 15 sekúnd. Opakujte trikrát pri každej nohe.

Pretiahnutie štvorhlavého stehenného svalu

Pravou rukou sa chyťte steny alebo stola, aby ste udržali rovnováhu. Potom natiahnite ľavú ruku dozadu, chyťte sa za členok a tlačte nohu smerom k zadku. Pokračujte, dokým neucítite napätie v stehenných svaloch. Vydržte 10 – 15 sekúnd. Opakujte trikrát pri každej nohe.

Pretiahnutie krajčírskeho svalu

Posaďte sa tak, aby ste mali podrážky oproti sebe a kolená aby smerovali von. Chodidlá tlačte v smere triesel. Vydržte 10 – 15 sekúnd. Opakujte trikrát.

DÔLEŽITÉ UPOZORNENIA

- Tento prístroj zodpovedá štandardným bezpečnostným predpisom a je vhodný iba pre domáce používanie. Akékoľvek iné používanie je zakázané a môže byť pre používateľa nebezpečné. Za akúkoľvek ujmu spôsobenú nesprávnym a zakázaným zaobchádzaním so strojom nie sme zodpovední.
- Predtým, ako začnete s tréningom na chodeckom páse, poraďte sa so svojím lekárom. Lekár by mal posúdiť, či ste fyzicky spôsobilí stroj používať a akú námahu ste schopný podstúpiť. Nesprávne cvičenie alebo prepínanie organizmu môže uškodiť Vášmu zdraviu.
- Starostlivo si prečítajte nasledujúce rady a pokyny k cvičeniu. Pokiaľ pocítite počas cvičenia bolesť, nevoľnosť, zle sa Vám dýcha alebo máte nejaké iné zdravotné problémy, ihneď cvičenie ukončite. Pokiaľ bolesť pretrváva, okamžite navštívte lekára.
- Tento chodecký pás nie je vhodný ako profesionálna alebo lekárska pomôcka. Taktiež ho nie je možné využiť k liečebným účelom.
- Snímač srdcovej frekvencie nie je lekárskym prístrojom. Podáva iba orientačné informácie o Vašej priemernej srdcovej frekvencii a akákoľvek navrhovaná srdcová frekvencia nie je medicínsky záväzná. Snímané dáta nemusia byť s ohľadom na nekontrolovateľné ľudské a vonkajšie faktory vždy presné.

ÚDRŽBA

Pred každým použitím bežeckého pásu vykonajte vizuálnu kontrolu bežeckého pásu, pri poškodení bežecký pás nepoužívajte. Skontrolujte utiahnutie všetkých skrutkových spojov, v prípade potreby skrutkové spoje utiahnite. Skontrolujte stav namazania bežeckého pásu, medzi bežeckou plochou a bežeckou doskou. Po celej ploche bežeckej dosky sa musí nachádzať jemný olejový film. V prípade potreby namažte silikónovým olejom určeným na mazanie bežeckých pásov.

ČISTENIE

Pravidelne čistite pás a bežeckú plochu od prachu a nečistôt pomocou vlhkej handričky a malého množstva neagresívneho čistiaceho prostriedku.

Po použití vždy očistite stroj od potu.

MAZANIE

Pás je potrebné pred každým použitím skontrolovať, v prípade potreby namazať. Medzi bežeckou plochou a bežeckou doskou musí byť neustále jemný olejový film. Vždy používajte iba silikónové oleje určené na mazanie bežeckých pásov.

Nadvihnite pás na jednej strane a aplikujte mazivo rovnomerne a čo najbližšie k stredu. Opakujte na druhej strane. Potom choďte na páse po dobu 5 min. Používajte iba silikónový olej od Vášho dodávateľa.

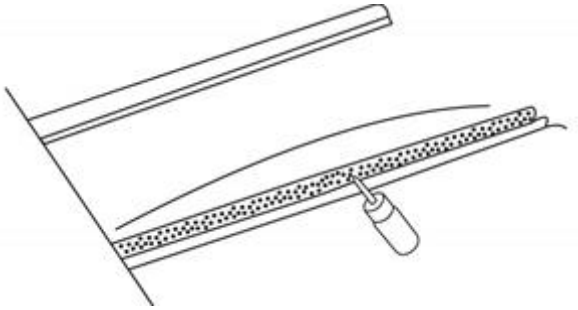

SPRÁVNE VYPNUTIE A VYCENTROVANIE PÁSU A REMEŇA

Pre zaistenie správneho chodu zariadenia a jeho maximálnu efektivitu je potrebné pás správne vycentrovať a napnúť. Položte pás na rovnú zem a rozbehnite ho rýchlosťou 6 – 8 mil/hod. Pozorujte, či pás beží rovno. Pokiaľ pás vybočuje vpravo, zastavte zariadenie a vytiahnite bezpečnostný kľúč. Potom pootočte pravou regulačnou skrutkou o ¼ otočky v smere hodinových ručičiek. Vložte bezpečnostný kľúč späť, zapnite stroj a nechajte ho bežať. Pokiaľ ani teraz nebeží úplne rovno, opakujte postup, dokým sa pás nevycentruje.

- **Obr. A –** Pokiaľ pás vybočuje vľavo, vypnite zariadenie a vytiahnite bezpečnostný kľúč. Otočte ľavou regulačnou skrutkou o ¼ otáčky v smere hodinových ručičiek. Potom zariadenie opäť zapnite a nechajte bežať. Postup opakujte, dokým sa pás nedostane do strednej polohy.
- **Obr. B –** Po vycentrovaní sa pás môže časom opäť vychýliť a bude potrebovať opätovné nastavenie. Vypnite zariadenie a vyberte bezpečnostný kľúč. Otáčajte pravou i ľavou regulačnou skrutkou o ¼ otáčky v smere hodinových ručičiek. Potom sa na pás postavte a skontrolujte jeho napnutie. Postup opakujte tak dlho, dokým pás nemá správnu polohu (Obr. C).

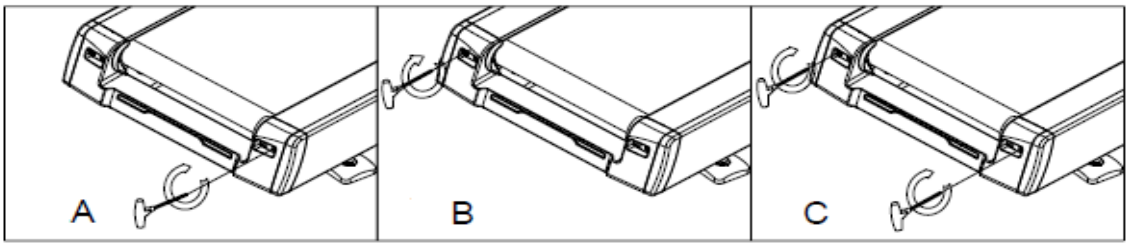

OCHRANA ŽIVOTNÉHO PROSTREDIA

Po uplynutí životnosti produktu alebo v prípade, že by ďalšia oprava už bola ekonomicky nevýhodná, sa výrobku zbavte v súlade s miestnymi predpismi a šetrne k životnému prostrediu. Výrobok odneste na najbližšie zberné miesto k tomu určené.

Predpisovou likvidáciou pomôžete zachovať cenné prírodné zdroje a napomôžete k prevencii negatívnych dopadov na životné prostredie, prípadne na ľudské zdravie. Pokiaľ si nie ste istý, konzultujte vec s miestnymi príslušnými zodpovednými orgánmi, aby nedošlo k porušeniu predpisov a následnej sankcii.

Batériu nevhadzujte medzi bežný odpad, ale odovzdajte ju na miesta určená pre recykláciu.

ZÁRUČNÉ PODMIENKY, REKLAMÁCIE

Všeobecné ustanovenia a vymedzenie pojmov

Tieto záručné podmienky a reklamačný poriadok upravujú podmienky a rozsah záruky poskytované predávajúcim na tovar dodávaný kupujúcemu, takisto aj postup pri vybavovaní reklamačných nárokov uplatnených kupujúcim na dodaný tovar. Záručné podmienky a reklamačný poriadok sa riadia príslušnými ustanoveniami zákona č. 250/2007 Z.z., Občiansky zákonník č. 40/1964 Zb. v znení neskorších predpisov, podľa § 422 až § 442 zákona č. 513/1991 Zb. Obchodný zákonník v platnom znení, a Zákona o ochrane spotrebiteľa č 250/2007 Z.z. v znení neskorších predpisov, a to aj vo veciach týmito záručnými podmienkami a reklamačným poriadkom nespomenutých.

Predávajúcim je spoločnosť inSPORTline s.r.o. so sídlom Električná 6471, 911 01 Trenčín, IČO 36311723, zapísaná v obchodnom registri Okresného súdu Trenčín v odd Sro, vložka č. 11888/R.

Adresa predajní:

1. inSPORTline s.r.o., Električná 6471, 911 01 Trenčín, +421 917 864 593, predajnatn@insportline.sk
2. Stores inSPORTline SK s.r.o., Račianska 184/B, 831 54 Bratislava (Rača), +421 917 866 623, predajnaba@insportline.sk
3. Stores inSPORTline SK s.r.o., Trieda generála Ludvíka Svobodu 6/A, 040 22 Košice (Furča), +421 917 866 622, predajnake@insportline.sk

Vzhľadom k platnej právnej úprave sa rozlišuje kupujúci, ktorý je spotrebiteľom a kupujúci, ktorý spotrebiteľom nie je.

„Kupujúci spotrebiteľ“ alebo len „spotrebiteľ“ je osoba, ktorá pri uzatváraní a plnení zmluvy nejedná v rámci svojej obchodnej alebo inej podnikateľskej činnosti.

„Kupujúci, ktorý nie je „spotrebiteľ“, je podnikateľ, ktorý nakupuje výrobky alebo užíva služby za účelom svojho podnikania s týmito výrobkami alebo službami. Tento kupujúci sa riadi rámcovou kúpnou zmluvou a obchodnými podmienkami v rozsahu, ktoré sa ho týkajú a obchodným zákonníkom.

Tieto záručné podmienky a reklamačný poriadok sú nevyhnutnou súčasťou každej kúpnej zmluvy uzatvorenej medzi predávajúcim a kupujúcim. Záručné podmienky a reklamačný poriadok sú platné a záväzné, pokiaľ v kúpnej zmluve alebo v dodatku v tejto zmluvy alebo inej písomnej dohode nebude stranami dohodnuté inak.

Záručné podmienky a záručná doba

Predávajúci poskytuje kupujúcemu záruku na tovar v dĺžke 24 mesiacov, u označených fitness modelov s kúpnou hodnotou vyššou ako 159,60 EUR bude poskytovaná záručná lehota 60 mesiacov na rám a na ostatné komponenty 24 mesiacov. Zákonná dĺžka záruky poskytovaná spotrebiteľovi nie je týmto dotknutá.

Zárukou za akosť preberá predávajúci záväzok, že dodaný tovar bude po určitú dobu spôsobilý pre použitie k obvyklému, príp. zmluvnému účelu a že si zachová obvyklé, príp. zmluvné vlastnosti.

Záručné podmienky sa nevzťahujú na poruchy vzniknuté (ak je možné aplikovať na zakúpený produkt):

- zavinením používateľa tj. poškodenie výrobku neodborným repasom, nesprávnou montážou,

nedostatočným zasunutím sedlovej tyče do rámu, nedostatočným utiahnutím pedálov v kľukách a kľúk k stredovej osi

- neodborným repasom
- nesprávnou údržbou
- mechanickým poškodením
- opotrebením dielov pri bežnom používaní (napr. gumové a plastové časti, pohyblivé mechanizmy, atď.)
- neodvratnou udalosťou, živelnou pohromou
- neodbornými zásahmi
- nesprávnym zaobchádzaním alebo nevhodným umiestnením, vplyvom nízkej alebo vysokej teploty, pôsobením vody, neúmerným tlakom a nárazmi, úmyselne pozmeneným designom, tvarom alebo rozmermi.
- nesprávnym použitím tovaru, ktorý je v rozpore s kategorizáciou produktu (HC, HA – na domáce použitie: SC, S – na komerčné použitie)

Upozornenie:

1) v dobe záruky budú odstránené všetky poruchy výrobku spôsobené výrobnou poruchou alebo chybným materiálom výrobku tak, aby vec mohla byť riadne používaná.
2) reklamácia sa uplatňuje zásadne písomne s presným popisom o chybe a potvrdeným dokladom o zakúpení.
3) záruka sa uplatňujte u výrobcu: inSPORTline s.r.o., Električná 6471, 911 01 Trenčín, v predajni v ktorej ste tovar zakúpili alebo u organizácie, v ktorej bol výrobok zakúpený.

Reklamačný poriadok – reklamácia tovaru

Kupujúci je povinný tovar, dodaný predávajúcim skontrolovať čo najskôr po prechode nebezpečia škody na tovar, resp. po jeho dodaní. Prehliadku musí kupujúci vykonať tak, aby zistil všetky poruchy, ktoré je možné pri primeranej odbornej prehliadke zistiť.

Pri reklamácii tovaru je kupujúci povinný na žiadosť predávajúceho preukázať nákup a oprávnenosť reklamácie faktúrou alebo dodacím listom s uvedeným výrobným (sériovým) číslom, prípadne tými istými dokladmi bez sériového čísla. Ak nepreukáže kupujúci oprávnenosť reklamácie týmito dokladmi, má predávajúci právo reklamáciu odmietnuť.

Pokiaľ kupujúci oznámi poruchu, na ktorú sa nevzťahuje záruka (napr. neboli splnené podmienky záruky, porucha bola nahlásená omylom apod.), je predávajúci oprávnený požadovať plnú úhradu nákladov, ktoré vznikli v súvislosti s odstraňovaním poruchy takto oznámenej kupujúci. Kalkulácia servisného zásahu bude v tomto prípade vychádzať z platného cenníku pracovných výkonov a nákladov na dopravu.

Pokiaľ predávajúci zistí (testovaním), že reklamovaný výrobok nie je chybný, považuje sa reklamácia za neoprávnenú. Predávajúci si vyhradzuje právo požadovať úhradu nákladov, ktoré vznikli v súvislosti s neoprávnenou reklamáciou.

V prípade, že kupujúci reklamuje poruchy tovaru, na ktoré sa vzťahuje záruka podľa platných záručných podmienok predávajúceho, vykoná predávajúci odstránenie poruchy formou opravy, prípadne výmeny chybného dielu alebo zariadenia za bezporuchové. Predávajúci je so súhlasom kupujúceho oprávnený dodať výmenou za chybný tovar iný tovar plne funkčne kompatibilný, ale minimálne rovnakých alebo lepších technických parametrov. Voľba ohľadne spôsobu vybavenia reklamácie podľa tohto odstavca náleží predávajúcemu.

Predávajúci vybaví reklamáciu najneskôr do 30 kalendárnych dní od doručenia chybného tovaru, pokiaľ nebude dohodnutá dlhšia lehota. Za deň vybavenia sa považuje deň, kedy bol opravený alebo vymenený tovar prebraný kupujúcim. Ak nie je predávajúci s ohľadom na charakter vady schopný vybaviť reklamáciu v uvedenej lehote, dohodne s kupujúcim náhradné riešenie. Pokiaľ k takej dohode nedôjde, je predávajúci povinný poskytnúť kupujúcemu finančnú náhradu formou dobropisu.

SEVEN SPORT s.r.o.

Sídlo:	Bořivojova 35/878, 130 00, Praha 3, ČR
Centrála:	Dělnická 957, 749 01 Vítkov
Reklamace a servis:	Čermenská 486, 749 01 Vítkov
IČO:	26847264
DIČ:	CZ26847264
Telefon:	+420 556 300 970
Mail:	eshop@insportline.cz reklamace@insportline.cz servis@insportline.cz
Web:	www.insportline.cz

SK
inSPORTline s.r.o.

Centrála, reklamácie, servis:	Električná 6471, 911 01 Trenčín, SK
IČO:	36311723
DIČ:	SK2020177082
Telefón:	+421(0)326 526 701
Mail:	objednavky@insportline.sk reklamacie@insportline.sk servis@insportline.sk
Web:	www.insportline.sk

Dátum predaja: Pečiatka a podpis predajcu: