POUŽÍVATEĽSKÝ MANUÁL – SK

IN 26635 Bežecký pás inSPORTline ZenRun 20

OBSAH

BEZPEČNOSTNÉ POKYNY ... 3
POPIS PRODUKTU ... 4
OBSAH BALENIA ... 5
ŠPECIFIKÁCIE ... 5
NÁKRES ... 6
ZOZNAM ČASTÍ ... 7
ROZLOŽENIE ... 9
ZLOŽENIE ... 9
POUŽÍVANIE ... 9
OVLÁDACÍ PANEL ... 10
POHOTOVOSTNÝ REŽIM ... 10
TLAČIDLÁ ... 11
PROGRAMY ... 11
CHYBOVÉ KÓDY ... 15
ÚDRŽBA A SKLADOVANIE ... 17
PRAVIDELNÁ KONTROLA ... 17
BEZPEČNÉ CVIČENIE ... 17
PRED ZAHÁJENÍM CVIČENIA ... 18
ZAHRIEVACIA FÁZA ... 19
SKLADOVANIE ... 19
DÔLEŽITÉ UPOZORNENIA ... 19
CENTROVANIE BEŽECKÉHO PÁSU ... 20
APLIKÁCIA MAZIVA ... 20
OCHRANA ŽIVOTNÉHO PROSTREDIA ... 21
ZÁRUČNÉ PODMIENKY, REKLAMÁCIE ... 21

Stores inSPORTline SK, s.r.o., si vyhradzuje právo vykonať akékoľvek zmeny a vylepšenia svojho produktu bez predchádzajúceho upozornenia. Navštívte našu stránku www.insportline.sk, kde nájdete najnovšiu verziu manuálu.

BEZPEČNOSTNÉ POKYNY

- Pred montážou a prvým používaním si prečítajte manuál a uschovajte si ho pre budúcu potrebu.
- Pripnite si bezpečnostný kľúč k odevu alebo k opasku pred začatím cvičenia.
- Počas cvičenia pohybujte pažami prirodzene, rovno vpred. Nepozerajte sa dole k nohám. Iba jedna osoba smie zariadenie používať v daný čas.
- Rýchlosť regulujte vždy postupne, nie príliš prudko.
- V prípade nebezpečenstva stlačte pohotovostné tlačidlo alebo vytrhnite bezpečnostný kľúč zo zámku.
- Zariadenie opúšťajte až keď už úplne stojí.
- Dodržujte všetky montážne pokyny. Montáž smie vykonávať iba dospelá osoba.
- Držte mimo dosahu detí a domácich zvierat. Nenechávajte deti bez dozoru ani v blízkosti zariadenia. Prístroj je určený iba dospelým osobám.
- Pred začatím cvičebného programu sa poraďte so svojím lekárom. Je to obzvlášť nutné, ak máte zdravotné komplikácie alebo ak prekonávate liečbu alebo ak trpíte vysokým tlakom.
- Pravidelne kontrolujte všetky skrutky a matice. Musia správne držať. Pravidelne kontrolujte prípadné poškodenie alebo opotrebenie celého zariadenia. Poškodené alebo opotrebované zariadenie nepoužívajte.
- Pravidelne kontrolujte poškodenie alebo opotrebenie bežeckého pásu. Pokiaľ sa objavia ostré hrany, prestaňte pás používať.
- Bežecký pás umiestnite iba na rovný, suchý a čistý povrch. Zachovajte bezpečnostný odstup min. 0,6 m od ostatných objektov. Výrobok nepoužívajte vo vlhkom prostredí. Pás neumiestňujte na hrubý koberec, ktorý by mohol zablokovať ventiláciu.
- Pokiaľ je poškodený elektrický kábel, nepoužívajte ho, ale kúpte si nový u autorizovaného predajcu.
- Chráňte pred vlhkosťou a vodou.
- Inštalujte tak, aby zariadenie neprekrývalo prístup k elektrickej zásuvke.
- V miestnosti nepoužívajte aerosólové spreje.
- Ak je zariadenie v prevádzke, neodstraňujte ochranný kryt. Pokiaľ je to nutné za účelom údržby, musí sa zariadenie najprv vypojiť z elektrického zdroja.
- Vždy si vezmite vhodné športové oblečenie. Neberte si príliš voľný odev, ktorý sa ľahko zachytí. Vždy si vezmite športovú obuv s gumovou podrážkou.
- Nespúšťajte bežecký pás, pokiaľ na ňom stojíte. Po zapojení môže dôjsť ku krátkemu oneskoreniu, než sa pás dá do pohybu. Pred zahájením pohybu pásu sa postavte na plastové protišmykové bočnice.
- Necvičte 40 minút po konzumácii jedla.
- Najprv zohrejte svaly vhodnými cvikmi, aby ste zmiernili riziko vzniku kŕčov.
- Do zásuviek a zdierok nevkladajte cudzie objekty.
- Údržbu vykonávajte pravidelne a výhradne podľa manuálu, aby ste predĺžili životnosť produktu.
- Nevykonávajte neschválené úpravy zariadenia.

- Cvičte rozumne a príliš sa neprepínajte. Pokiaľ cvičíte prvýkrát, držte sa pevne držadiel, kým si na zariadenie nezvyknete.
- V prípade poškodenia alebo poruchy okamžite ukončite cvičenie. Pokiaľ by bežecký pás náhle prudko zmenil rýchlosť, vytrhnite bezpečnostný kľúč a ukončite tréning.
- Zariadenie zapojte až potom, čo je kompletne a správne zostavené. Musí byť priklopený aj kryt motora. Používajte iba uzemnenú bezpečnostnú elektrickú zásuvku. Pre väčšie zabezpečenie odporúčame použiť prepäťovú ochranu.
- Ak prístroj nepoužívate, nemal by byť zapojený v zásuvke a bezpečnostný kľúč by mal byť vytiahnutý.
- Žiadna časť prístroja nesmie brániť v používaní.
- Výrobok nepoužívajte vonku.
- Prístroj nevystavujte priamemu slnečnému žiareniu.
- Pás neumiestňujte na miesto s vysokou vlhkosťou (v blízkosti bazéna, sáun atď.).
- Nepretržitá prevádzka nesmie prekročiť 2 hodiny.
- Ak pás nie je v prevádzke odoberte bezpečnostný kľúč, aby ste predišli zneužitiu stroja.
- **Prevádzková teplota**: 5 – 40 °C
- **Nosnosť:** 120 kg
- **Kategória:** HC pre domáce používanie s nízkou presnosťou

BEZPEČNOSTNÉ UPOZORNENIE: Pri rýchlosti nad 14 km/h nepoužívajte snímače tepovej frekvencie v rukoväti.

VAROVANIE! Systém na monitorovanie tepovej frekvencie nemusí byť presný. Preťažovanie pri tréningu môže spôsobiť vážne zranenie alebo smrť. Pokiaľ pociťujete nevoľnosť, okamžite ukončite cvičenie!

POPIS PRODUKTU

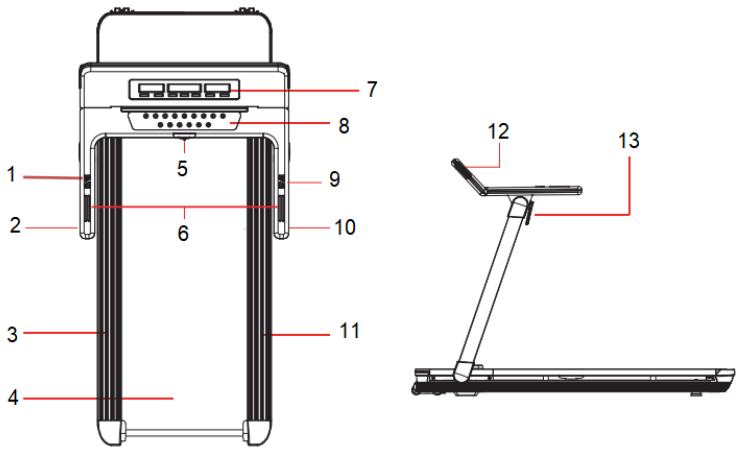

1. Tlačidlá náklonu	**8.** Tlačidlá ovládania
2. Držadlo	**9.** Tlačidlá rýchlosti
3. Bočné nášľapy	**10.** Držadlo
4. Bežecký pás	**11.** Bočné nášľapy
5. Bezpečnostný kľúč	**12.** Reproduktory
6. Senzory pulzu	**13.** Skladacie držadlo
7. Displej	

OBSAH BALENIA

Bežecký pás 1 ks	
Spojovací materiál 1 ks	
Silikónový olej 2 ks	
Napájací kábel 1 ks	
Bezpečnostný klíč 1 ks	
Manuál 1 ks	

ŠPECIFIKÁCIE

Hmotnosť	58 kg
Bežecká doska	46 x 123 cm
Zložený rozmer	160 x 77 x 18 cm
Rozložený rozmer	160 x 77 x 117 cm
Výkon motora	3.0 hp
Rýchlosť	1 – 14,8 km/h
Náklon	0 – 18
Max. nosnosť	120 kg

NÁKRES

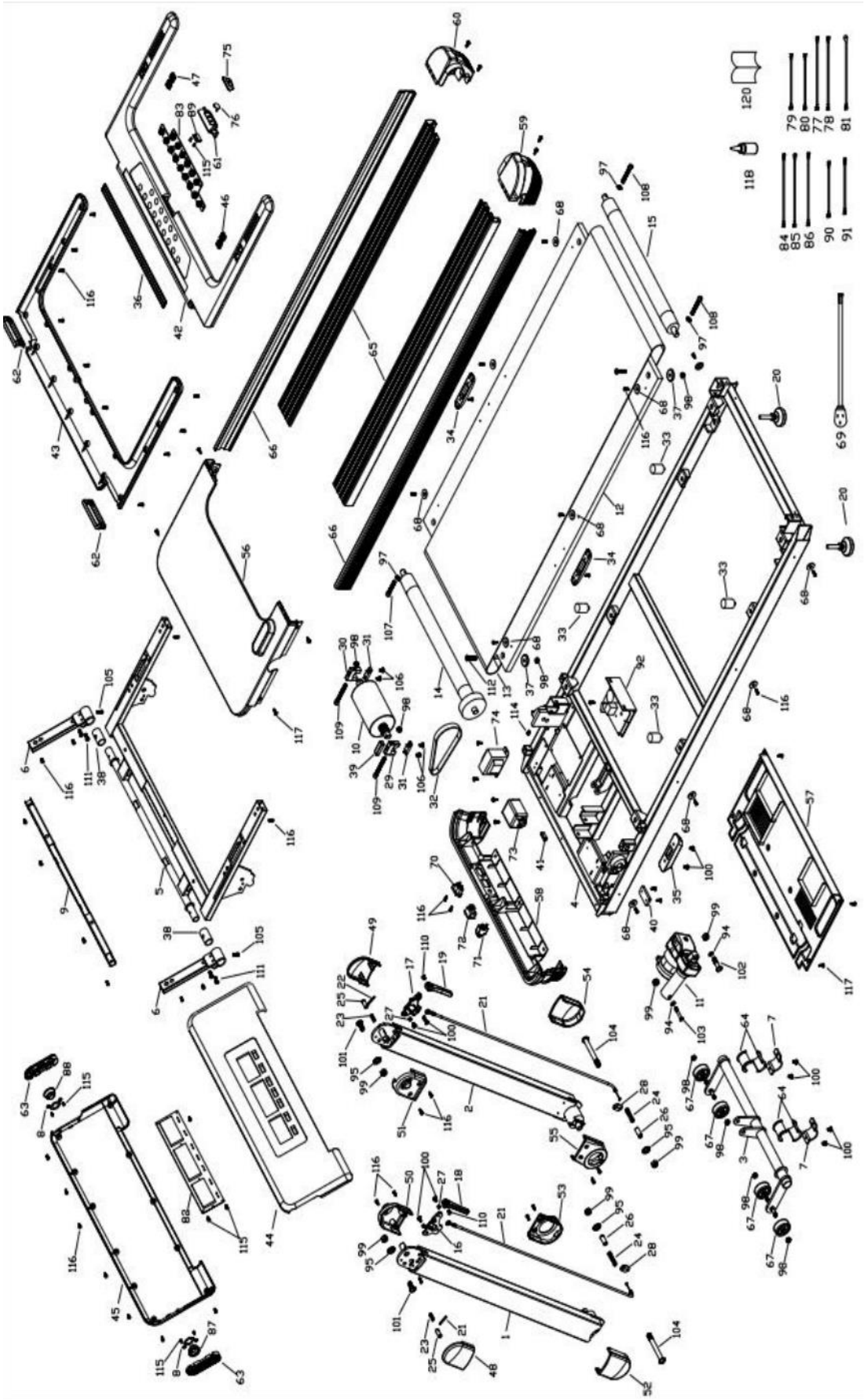

ZOZNAM ČASTÍ

Ozn.	Názov	Ks
1	Ľavý stĺpik	1
2	Pravý stĺpik	1
3	Rám náklonu	1
4	Hlavný rám	1
5	Rám ovládacieho panela	1
6	Bočný rám ovládacieho panela	2
7	Objímka rámu náklonu	2
8	Kábel reproduktora	2
9	Horný rám ovládacieho panela	1
10	Motor	1
11	Motor náklonu	1
12	Bežecká doska	1
13	Bežecký pás	1
14	Predný valec	1
15	Zadný valec	1
16	Ľavá spojovacia doštička držadiel	1
17	Pravá spojovacia doštička držadiel	1
18	Ľavé skladacie držadlo	1
19	Pravé skladacie držadlo	1
20	Vyrovnávacia nožička	2
21	Oceľové lanko	2
22	Pin M4 x 30	2
23	Kompresná pružina Ø 9 x Ø 1.0 x 20	2
24	Kompresná pružina Ø 11 x Ø 1.2 Ø 26	2
25	Os Ø 10 x 26	2
26	Os Ø 12 x 30	2
27	Os Ø 8 x Ø 6 x 5.2	4
28	Doštička káblov	2
29	Ľavý držiak motora	1
30	Pravý držiak motora	1
31	Kryt motora	2
32	Remeň	1
33	Tlmiaca podložka Ø 24 x H33 x M8 x 10	4

Ozn.	Názov	Ks
34	Tlmiaca podložka 120 x 24 x 15	2
35	Štvorcová podložka 126 x 34 x 20	2
36	Silikónová podložka 459.5 x 23.5 x 3	1
37	Guľatá podložka Ø 30 x Ø 8.5 x 8.5	4
38	Gumová krytka	2
39	Gumová podložka	1
40	Krytka	1
41	Krytka	1
42	Kryt panela	1
43	Spodný kryt panela	1
44	Kryt panela	1
45	Spodný kryt panela	1
46	Pravé tlačidlo	1
47	Ľavé tlačidlo	1
48	Horný kryt stĺpika	1
49	Horný kryt stĺpika	1
50	Horný kryt stĺpika	1
51	Horný kryt stĺpika	1
52	Spodný vonkajší ľavý kryt stĺpika	1
53	Spodný vonkajší pravý kryt stĺpika	1
54	Spodný kryt ľavého stĺpika	1
55	Spodný kryt pravého stĺpika	1
56	Kryt motora	1
57	Spodný kryt motora	1
58	Predný kryt motora	1
59	Ľavý zadný kryt	1
60	Pravý zadný kryt	1
61	Kryt bezpečnostného kľúča	1
62	Kryt ovládacieho panela	2
63	Kryt reproduktora	2
64	Posuvník	4
65	Bočný nášľap	2
66	Bočný kryt	2

Ozn.	Názov	Ks
67	Koliesko	4
68	Pracka	14
69	Napájací kábel	1
70	Zásuvka	1
71	Proti prepäťová ochrana	1
72	Vypínač	1
73	Filter	1
74	Indukcia	1
75	Bezpečnostný kľúč	1
76	Doštička bezpečnostného kľúča	1
77	Červený kábel 350 mm	1
78	Čierny kábel 350 mm	1
79	Červený kábel 150 mm	2
80	Čierny kábel 150 mm	1
81	Žlto-zelený kábel 300 mm	1
82	Základná doska	1
83	Tlačidlá ovládacieho panela	1
84	Kábel náklonu 3 pin, 700 mm	1
85	Kábel rýchlosti 3 pin, 700 mm	1
86	Kábel náklonu 3 pin, 700 mm	2
87	Kábel reproduktora 4W3Ʊ	1
88	Kábel zvukového signálu 4W3Ʊ	1
89	Kábel bezpečnostného kľúča 150 mm	1
90	5 pin komunikačný kábel 650 mm	1
91	5 pin komunikačný kábel 1 500 mm	1
92	Ovládač	1
93	Tesnenie Ø 8.2 x Ø 16 x T1.0	2

Ozn.	Názov	Ks
94	Tesnenie Ø 10.2 x Ø 20 x T1.5	2
95	Tesnenie Ø 10.7 x Ø 16.6 x T2.5	4
96	Tesnenie Ø 4.2 x Ø 8 x T0.5	1
97	Tesnenie Ø 8.4 x Ø 15 x T0.8	3
98	Matica M8	10
99	Matica M10	4
100	Skrutka M6 x 10	12
101	Skrutka M10 x 25	2
102	Skrutka M6 x 10	12
103	Skrutka M10 x 60	1
104	Skrutka M10 x 100	2
105	Skrutka M5 x 16	2
106	Skrutka M6 x 20	4
107	Skrutka M8 x 45	1
108	Skrutka M8 x 60	2
109	Skrutka M8 x 70	2
110	Skrutka M6 x 16	2
111	Skrutka M6 x 25	4
112	Skrutka M8 x 35	1
113	Krížová skrutka M4 x 10	1
114	Skrutka M5 x 12	2
115	Krížová skrutka ST3.0 x 8	35
116	Krížová skrutka ST4.2 x 16	77
117	Samorezná skrutka ST4.2 x 16	26
118	Silikónový olej	2
119	Spojovací materiál	1
120	Manuál	1

ROZLOŽENIE

Pás rozložte podľa obrázka. Zdvihnite stĺpiky do vzpriamenia polohy. Ovládací panel s držadlami zaklopte tak, aby bol súbežne s bežeckou plochou pásu.

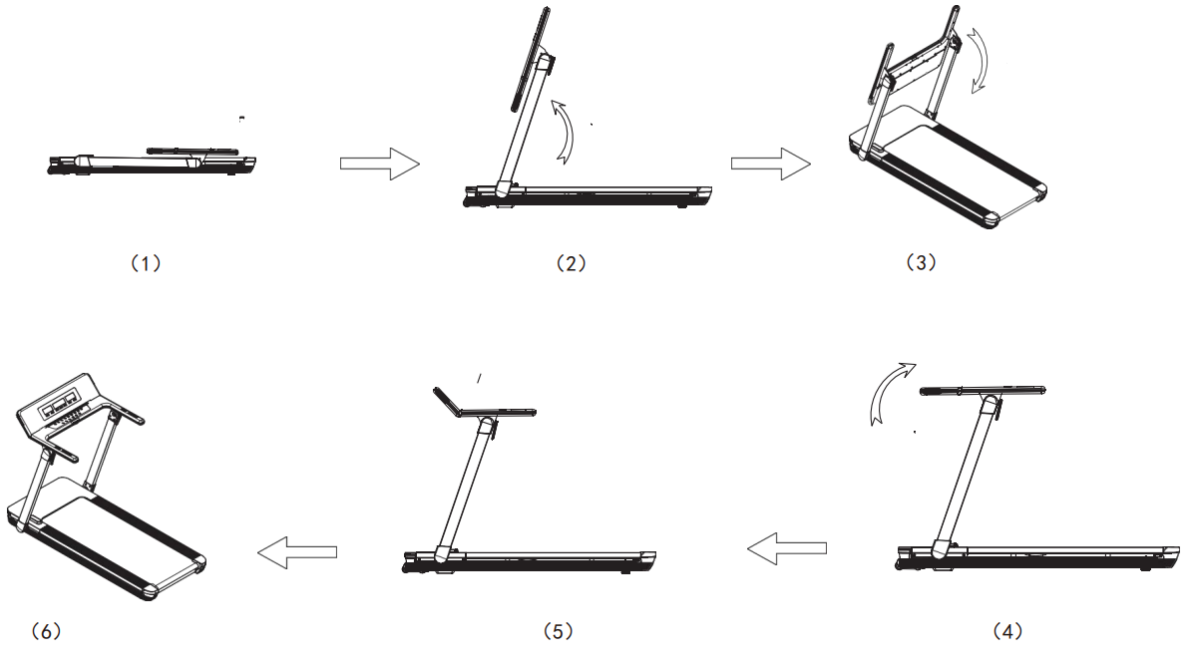

ZLOŽENIE

Zložte držadlá hore, potom zložte stĺpiky smerom dole.

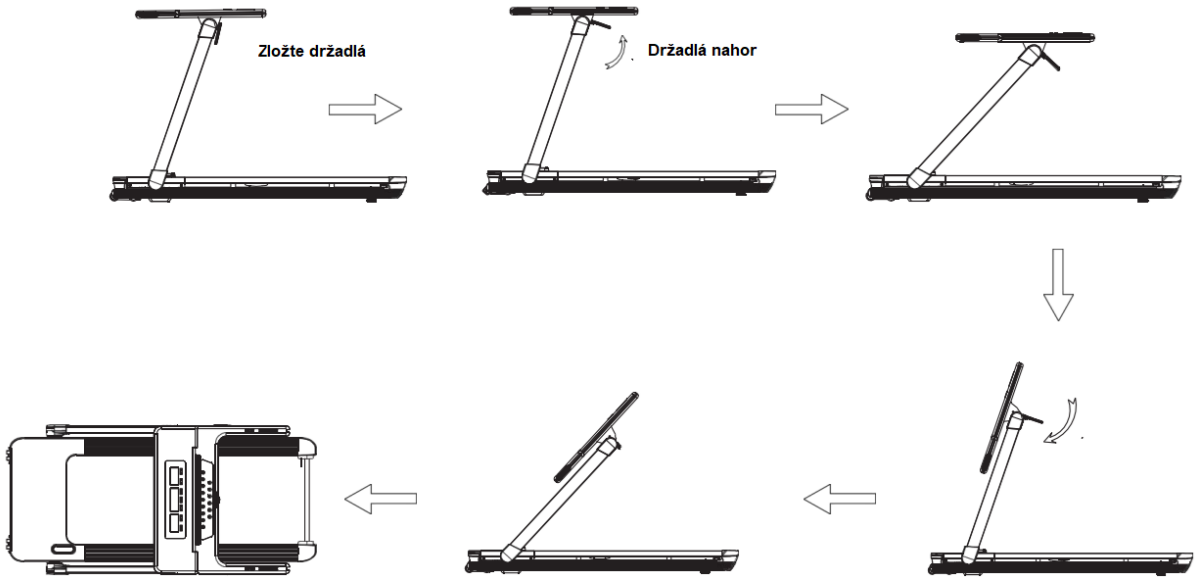

POUŽÍVANIE

Zapojte napájací kábel do napájania.

Zapnite vypínač, ozve sa zvukový signál. Zobrazia sa všetky dáta. Postavte sa na bočné panely, zapojte bezpečnostný kľúč a kľúč si pripevnite na oblečenie. Stlačte tlačidlo START, spustí sa 3-

sekundový odpočet. Rýchlosť upravíte pomocou tlačidiel +/- na ľavom držadle, náklon upravíte pomocou tlačidiel +/- na pravom držadle.

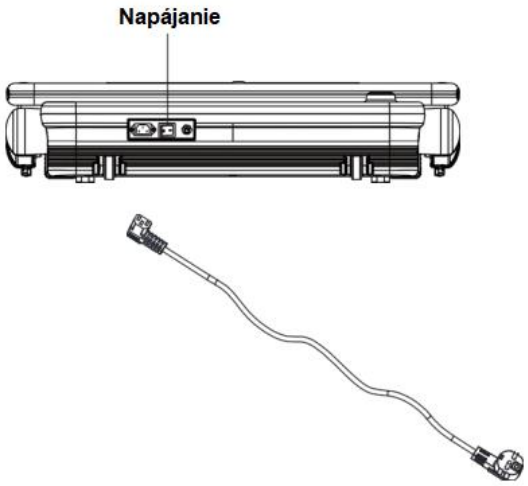

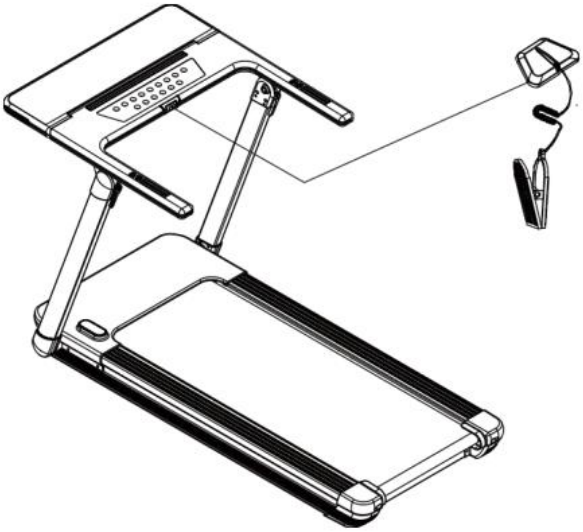

OVLÁDACÍ PANEL

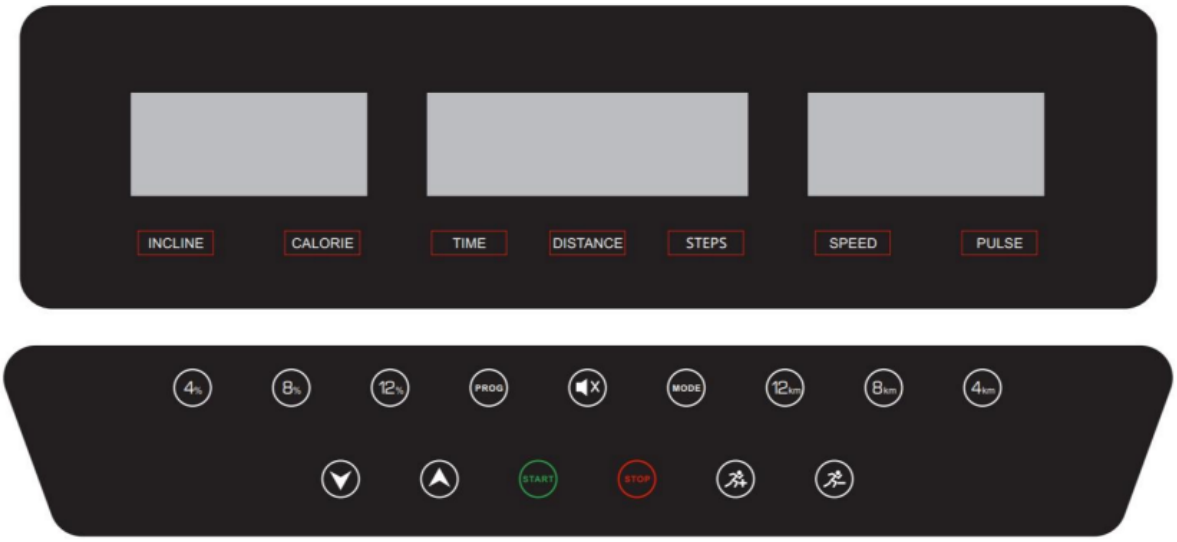

Po spustení sa pás spustí do pohotovostného režimu. Stlačením START sa spustí rýchly režim cvičenia.

POHOTOVOSTNÝ REŽIM

Ak je ovládací panel v pohotovostnom režime, sú rozsvietené všetky displeje a ich hodnota je:

- Rýchlosť (speed) / pulz (pulse): 0.0
- Náklon (incline) / kalórie (calorie): 0
- Čas (time) / vzdialenosť (distance) / počet krokov (steps): 0:00
- Ak je spustený program odpočtu a odpočet dosiahne 0, konzola sa potom prepne po 5 sekundách do pohotovostného režimu.
- Ak je pozastavený program, stlačením STOP sa konzola prepne do pohotovostného režimu.
- Ak je pozastavený program, po 5 minútach neaktivity sa prepne do pohotovostného režimu.

Režim spánku

Pokiaľ nie je pás v prevádzke po dobu 10 min, prepne sa do režimu spánku. Ak stlačíte akékoľvek tlačidlo, konzola sa prebudí.

Bluetooth prehrávanie hudby

Po spárovaní Vášho inteligentného zariadenia s pásom môžete cez reproduktor pásu púšťať hudbu. Hudbu môžete ovládať iba cez Vaše inteligentné zariadenie.

Detekcia tepovej frekvencie

Uchopte senzory na držadlách. Zobrazí sa rozsah 50-200 úderov za minútu.

TLAČIDLÁ

PROGRAM

V pohotovostnom režime stlačením tlačidla vyberte program „P“ / „U“ / „F“ (prednastavený program / používateľský program / test telesného tuku). Typ programu je zobrazený v displeji incline / calorie. Stlačením STOP prepnete konzolu do pohotovostného režimu.

MODE

V pohotovostnom režime stlačením tlačidla vyberte odpočet: time (času) / distance (vzdialenosti) / calories (kalórií).

Stlačením tlačidla tiež uzamknete zobrazené údaje daného displeja. Opakovaným stlačením opäť spustíte zobrazenie údajov v cykle 5 sekúnd.

START / STOP

Stlačením tlačidla START sa spustí 3-sekundový odpočet. Potom sa budú prirátavať všetky údaje.

Pokiaľ nie je spustený žiadny program, stlačením START potvrdíte a spustíte vybraný program.

Ak je spustený program, stlačením tlačidla pozastavíte program. Všetky údaje sú zobrazené, okrem rýchlosti a náklonu. Ak je pozastavený program, opakovaným stlačením vynulujete všetky hodnoty a konzola sa prepne do pohotovostného režimu.

Ak je pozastavený program, stlačením START spustíte pozastavený program. Ak je program pozastavený po dobu 5 minút, prepne sa do pohotovostného režimu.

INCLINE 4% / 8% / 12%

Tlačidlá rýchleho výberu náklonu.

SPEED 4 km/h / 8 km/h / 12 km/h

Tlačidlá rýchleho výberu rýchlosti.

BEZPEČNOSTNÝ KĽÚČ

Ak je potrebné núdzové zastavenie pásu, vytiahnite bezpečnostný kľúč z ovládacieho panela. Ozve sa zvukový signál a v displeji pre čas / vzdialenosť / kroky sa zobrazí „SAF“.

Pokiaľ nie je zapojený bezpečnostný kľúč, nie je možné spustiť pás.

Pre opätovné spustenie pásu je nutné zapojiť bezpečnostný kľúč.

PROGRAMY

RÝCHLY PROGRAM

V pohotovostnom režime stlačte START, spustí sa 3-sekundový odpočet. Všetky údaje sa budú prirátavať. Pás sa spustí pri najnižšej rýchlosti 1 km/h.

Počas prevádzky môžete meniť rýchlosť a náklon pomocou príslušných tlačidiel.

Údaje sa zobrazujú v daných displejoch v cykle každých 5 sekúnd.

Rozsah zobrazených údajov:

Náklon: 0 – 15

Kalórie: 0 – 999

Čas: 0:00 – 99:59

Vzdialenosť: 0.00 – 99.99

Počet krokov: 0 – 9999

Rýchlosť: 1.0 – 14.8 km/h

Pulz: 50 – 200 úderov za minútu

Stlačením STOP pozastavíte program, údaje budú zobrazované v cykle každých 5 sekúnd. Zobrazenie rýchlosti a náklonu bude 0.

Stlačením STOP počas pozastaveného programu vynulujete všetky údaje a konzola sa prepne do pohotovostného režimu.

Stlačením START spustíte pozastavený program, údaje sa budú počítať ďalej.

Ak je program pozastavený po dobu dlhšiu ako 5 min, prepne sa konzola do pohotovostného režimu.

PROGRAM ODPOČTU

Na výber sú 3 programy odpočtu.

Odpočet času

Pomocou tlačidla MODE vyberte odpočet času, bude blikať displej času „15:00“. Pomocou tlačidiel pre zmenu náklonu +/-, rýchlosti +/- nastavte odpočet v rozsahu 5:00 – 99:00. Hodnota sa upravuje po 1 minúte. Stlačením START spustíte odpočet času, ostatné hodnoty sa budú prirátavať.

Odpočet vzdialenosti

Pomocou tlačidla MODE vyberte odpočet vzdialenosti, bude blikať displej vzdialenosti „1.00“. Pomocou tlačidiel pre zmenu náklonu +/-, rýchlosti +/- nastavte odpočet v rozsahu 0.50 – 99.90. Hodnota sa upravuje po 0.1 km. Stlačením START spustíte odpočet vzdialenosti, ostatné hodnoty sa budú prirátavať.

Odpočet kalórií

Pomocou tlačidla MODE vyberte odpočet kalórií, bude blikať displej kalórií „50“. Pomocou tlačidiel pre zmenu náklonu +/-, rýchlosti +/- nastavte odpočet v rozsahu 1 - 99. Hodnota sa upravuje po 1. Stlačením START spustíte odpočet kalórií, ostatné hodnoty sa budú prirátavať.

Rýchlosť a náklon môžete upravovať pomocou príslušných tlačidiel.

V rovnaký moment môže byť nastavený odpočet len jedného údaja. Po nastavení odpočtu, program spustíte stlačením START. Spustí sa 3 sekundový odpočet a ozve sa zvukový signál.

Stlačením STOP pozastavíte program, údaje budú zobrazované v cykle každých 5 sekúnd. Zobrazenie rýchlosti a náklonu bude 0.

Stlačením STOP počas pozastaveného programu vynuluje všetky údaje a konzola sa prepne do pohotovostného režimu.

Stlačením START spustíte pozastavený program, údaje sa budú počítať ďalej.

Ak je program pozastavený po dobu dlhšiu ako 5 min, prepne sa konzola do pohotovostného režimu.

Ak dosiahne nastavená hodnota 0, ozve sa zvukový signál a konzola sa po 5 sekundách prepne do pohotovostného režimu.

PREDNASTAVENÉ PROGRAMY

Na výber je 15 prednastavených programov. Pomocou tlačidla „PROG“ vyberte program. Vybraný program sa zobrazí na displeji náklonu / kalórií „P“. Stlačením „MODE“ potvrďte. Na displeji náklonu/kalórií sa zobrazí „P1“. Pomocou tlačidiel pre zmenu náklonu +/-, rýchlosti +/- môžete vybrať programy P1 – P15. Vyberte program a potvrďte stlačením „MODE“.

Začne blikať displej času „15:00“, hodnotu upravíte pomocou tlačidiel pre zmenu rýchlosti +/- v rozsahu 5:00 – 99:00. Potvrdíte stlačením START alebo sa vrátite do predchádzajúceho nastavenia stlačením STOP.

Po nastavení sa spustí 3-sekundový odpočet.

Prednastavené programy sú rozdelené na 10 segmentov, čas každého segmentu je nastavený čas/10. Prechod do ďalšieho segmentu je sprevádzaný zvukovým upozornením.

Počas tréningu môžete meniť rýchlosť a náklon.

Rozsah zobrazených údajov:

Náklon: 0 – 15

Kalórie: 0 – 999

Čas: 0:00 – 99:59

Vzdialenosť: 0.00 – 99.99

Počet krokov: 0 – 9999

Rýchlosť: 1.0 – 14.8 km/h

Pulz: 50 – 200 úderov za minútu

Stlačením STOP pozastavíte program, údaje budú zobrazované v cykle každých 5 sekúnd. Zobrazenie rýchlosti a náklonu bude 0.

Stlačením STOP počas pozastaveného programu vynulujete všetky údaje a konzola sa prepne do pohotovostného režimu.

Stlačením START spustíte pozastavený program, údaje sa budú počítať ďalej.

Ak je program pozastavený po dobu dlhšiu ako 5 min, prepne sa konzola do pohotovostného režimu.

		Set time / 10									
		1	2	3	4	5	6	7	8	9	10
P1	speed	2.8	2.8	4.9	4.9	6.8	6.8	4.9	4.9	2.8	2.8
	incline	1	1	2	2	2	3	3	2	1	1
P2	speed	9.9	2.8	4.9	6.8	2.8	6.8	4.9	6.8	4.9	2.8
	incline	1	2	2	2	2	3	3	2	3	3
P3	speed	2.8	2.8	4.9	6.8	6.8	8.9	6.8	4.9	4.9	0.9
	incline	2	3	3	2	2	3	3	3	4	4
P4	speed	2.8	4.9	2.8	6.8	0.9	4.9	6.8	4.9	2.8	0.9
	incline	2	3	3	2	2	3	3	3	4	0
P5	speed	4.9	5.9	6.9	6.8	8.9	10.8	8.9	6.8	6.8	4.9
	incline	3	3	3	4	4	5	5	5	5	2
P6	speed	2.8	4.9	8.9	10.8	6.8	12.0	8.9	10.8	4.9	2.8
	incline	3	5	5	5	4	4	4	3	4	2

P7	speed	2.8	6.8	8.9	10.8	8.9	8.9	8.9	6.8	4.9	4.9
	incline	4	4	4	4	3	3	6	6	8	3
P8	speed	4.9	4.9	8.9	8.9	10.8	4.9	10.8	10.8	4.9	2.8
	incline	4	5	5	5	6	6	6	7	10	3
P9	speed	1.9	4.9	4.9	8.0	8.0	4.0	5.9	2.8	2.8	1.9
	incline	5	5	5	6	6	6	4	4	8	2
P10	speed	1.9	2.8	4.0	5.9	6.8	4.9	4.9	5.9	6.8	2.8
	incline	5	6	6	6	7	5	8	8	5	3
P11	speed	2.8	4.0	4.9	8.9	4.9	8.9	4.9	4.9	5.9	2.8
	incline	3	6	5	3	5	3	5	5	4	2
P12	speed	0.9	1.9	2.8	9.9	6.8	6.8	9.9	4.9	4.0	2.8
	incline	2	5	5	3	5	5	3	3	6	2
P13	speed	0.9	0.9	2.8	4.9	4.9	4.9	8.9	2.8	0.9	0.9
	incline	5	5	8	8	8	3	3	7	8	0
P14	speed	2.8	4.0	6.8	2.8	4.0	5.9	2.8	4.0	4.9	2.8
	incline	2	4	4	4	4	2	3	3	1	0
P15	speed	1.9	2.8	4.9	4.9	6.8	6.8	6.8	5.9	4.0	2.8
	incline	3	3	5	5	5	5	2	2	1	0

Speed = rýchlosť, incline = náklon

POUŽÍVATEĽSKÝ PROGRAM

Na výber sú 3 používateľské programy U1, U2, U3. Pomocou tlačidla „PROG“ vyberte používateľský program „U“, vybraný program bude zobrazený na displeji náklonu/kalórií. Stlačte MODE, vyberte program U1 – U3 zobrazený na displeji náklonu/kalórií. Vybraný program potvrďte stlačením MODE.

Nastavte čas cvičenia v rozsahu 5:00 – 99:00, nastavenie je vždy po 1 minúte. Po nastavení času stlačte MODE pre nastavenie rýchlosti a náklonu, alebo STOP pre návrat do predchádzajúceho nastavenia.

Nastavte rýchlosť prvého segmentu. Na displeji času/vzdialenosti/krokov bude zobrazené „1“. Rýchlosť bude zobrazená na displeji rýchlosť/pulz. Rýchlosť upravte pomocou tlačidiel pre rýchlosť +/- a potom potvrďte stlačením „MODE“. Takto nastavte rýchlosť pre všetkých 10 segmentov.

Po nastavení rýchlostí všetkých segmentov prejdete do nastavenia náklonu. Na displeji času/vzdialenosti/krokov bude zobrazené „1“. Náklon bude zobrazený na displeji náklonu/kalórií. Náklon upravte pomocou tlačidiel pre náklon +/- a potom potvrďte stlačením „MODE“. Takto nastavte náklon pre všetkých 10 segmentov.

Po nastavení všetkých segmentov stlačte START. Program sa uloží pod daný profil.

Po nastavení sa spustí 3-sekundový odpočet.

Prednastavené programy sú rozdelené na 10 segmentov, čas každého segmentu je nastavený čas/10. Prechod do ďalšieho segmentu je sprevádzaný zvukovým upozornením.

Počas tréningu môžete meniť rýchlosť a náklon.

Rozsah zobrazených údajov:

Náklon: 0 – 15

Kalórie: 0 – 999

Čas: 0:00 – 99:59

Vzdialenosť: 0.00 – 99.99

Počet krokov: 0 – 9999

Rýchlosť: 1.0 – 14.8 km/h

Pulz: 50 – 200 úderov za minútu

Stlačením STOP pozastavíte program, údaje budú zobrazované v cykle každých 5 sekúnd. Zobrazenie rýchlosti a náklonu bude 0.

Stlačením STOP počas pozastaveného programu vynulujete všetky údaje a konzola sa prepne do pohotovostného režimu.

Stlačením START spustíte pozastavený program, údaje sa budú počítať ďalej.

Ak je program pozastavený po dobu dlhšiu ako 5 min, prepne sa konzola do pohotovostného režimu.

TEST TELESNÉHO TUKU

V pohotovostnom režime, pomocou tlačidla „MODE“ vyberte program „F“, ktorý bude zobrazený na displeji náklonu/kalórií.

Bude potrebné nastaviť nasledujúce hodnoty, nastavenie hodnôt prebieha tlačidlami na úpravu náklonu +/-, rýchlosti +/- a potvrdzujú sa stlačením „MODE“:

F1 – pohlavie (01 muž, 02 žena), pôvodná hodnota 01

F2 – vek (10 – 99 rokov), pôvodná hodnota 25

F3 – výška (100 – 220 cm), pôvodná hodnota 170

F4 – hmotnosť (20 – 150 kg), pôvodná hodnota 70

Displej pre zobrazenie náklonu/kalórií vždy zobrazuje hodnoty F1 – F4, displej pre zobrazenie času/vzdialenosti/počtu krokov potom zobrazuje hodnotu údaju, tá vždy bliká.

Po nastavení všetkých hodnôt stlačte MODE, pre návrat do predchádzajúceho kroku stlačte STOP.

Spustí sa 25-sekundový odpočet, počas ktorého musíte uchopiť senzory na držadlách. Ozve sa zvukový signál a potom výsledok.

Hodnoty sú iba orientačné a neslúžia na zdravotné účely.

≤ 19	Podvýživa
= (20---25)	Normálna hmotnosť
= (26---29)	Nadváha
≥ 30	Obezita

CHYBOVÉ KÓDY

E00	Bez chyby	

E01	Preťaženie	1. Vysoký prúd. 2. Preťaženie motora, niektorá časť pohonu môže byť zaseknutá. Premažte motor. 3. Skontrolujte stav motora. 4. Vymeňte ovládač.
E02	Hallov snímač	1. Skontrolujte pripojenie motora. 2. Vymeňte motor. 3. Vymeňte ovládač.
E03	Chyba prúdu	1. Vysoký prúd. 2. Skontrolujte pripojenie napájacieho kábla. 3. Vymeňte ovládač.
E04	Zlá fáza	1. Skontrolujte pripojenie motora. 2. Vymeňte motor. 3. Vymeňte ovládač.
E05	Nízke napätie	1. Skontrolujte prúd pripojenia. 2. Skontrolujte správne pripojenie napájacieho kábla.
E06	Prepätie	1. Skontrolujte napätie.
E08	Chyba prúdu	1. Skontrolujte správne pripojenie napájacieho kábla. 2. Vymeňte ovládač.
E3	Chyba náklonu	1. Skontrolujte pripojenie motora náklonu. 2. Reštartujte po zapojení motora náklonu.
E21	Chyba dát	1. Nahraďte ovládač.
E22	Chyba komunikácie	1. Skontrolujte pripojenie medzi ovládacím panelom a ovládačom. 2. Skontrolujte stav ovládača. 3. Skontrolujte stav ovládacieho panela. 4. Vypnite a zapnite.
E30	Zlá kalibrácia motora	1. Vymeňte ovládač.
E31	Prehriatie	1. Nechajte vychladnúť.
E32	Obrátený chod motora	1. Skontrolujte pripojenie remeňa.
E33	Chyba parametrov motora	1. Nastavte správne parametre motora.
SAF	Nie je zapojený bezpečnostný kľúč.	1. Skontrolujte pripojenie bezpečnostného kľúča. 2. Skontrolujte stav pripojenia kľúča. 3. Skontrolujte poškodenie kľúča a senzora. 4. Skontrolujte stav ovládacieho panela
E50	Ďalšie chyby	1. Vymeňte ovládač.

ÚDRŽBA A SKLADOVANIE

SKLADOVANIE

Pás skladujte na suchom a tienistom mieste. Chráňte pred prachom. Pred uložením vytiahnite zo zásuvky (ak je možné aplikovať na daný produkt).

Životnosť a bezpečnosť prístroja môže byť zaručená iba v prípade, že produkt pravidelne kontrolujete proti poškodeniu alebo opotrebovaniu.

Nikdy neodstraňujte ochranné kryty.

Pás je určený iba na vnútorné používanie, nepoužívajte vo vlhkých priestoroch.

Pravidelne kontrolujte utiahnutie všetkých skrutiek a matíc.

ÚDRŽBA

Na čistenie vždy používajte mäkkú, bavlnenú handričku a neagresívny čistiaci prostriedok.

Nikdy nepoužívajte agresívne čistiace prostriedky na báze alkoholu alebo benzínu.

PRAVIDELNÁ KONTROLA

DENNÁ KONTROLA

- Pred každým použitím sa uistite, že žiadny predmet z okolia nebráni voľnému pohybu používateľa.
- Pred každým použitím skontrolujte, či je bežecká plocha správne zaistená a skontrolujte, či nie je opotrebovaná.
- Po každom použití, zotrite pot a vlhkosť.
- Displej konzoly čistite vlhkou, mäkkou bavlnenou handričkou. Vyhnite sa použitiu nadmerného množstva vody.

TÝŽDENNÁ KONTROLA

- Riadne očistite plastový kryt.
- Čistite držadlá a displej.
- Skontrolujte, či je bežecká plocha správne zaistená a skontrolujte, či nie je opotrebovaná.
- Skontrolujte všetky skrutky, matice proti opotrebovaniu a či sú riadne dotiahnuté.

MESAČNÁ KONTROLA

- Namažte všetky kovové konce ochrannou látkou proti korózii.
- Skontrolujte stav AA batérie v konzole, prípadne vymeňte.
- Očistite bežeckú plochu.

Neodporúčame vykonávať akékoľvek interné opravy/úpravy.

Použitie akéhokoľvek iného čistiaceho prostriedku a lubrikantu môže znížiť životnosť produktu.

BEZPEČNÉ CVIČENIE

Pred cvičením sa poraďte s lekárom. Môže Vám odporučiť správnu frekvenciu a intenzitu cvičenia s ohľadom na Váš vek a zdravotný stav. Pokiaľ pri behu pocítite nevoľnosť, dýchavičnosť, nepravidelný tep, pnutie na hrudi alebo inú anomáliu, okamžite prestaňte cvičiť. Pred prípadným ďalším cvičením sa poraďte s lekárom. Ak používate zariadenie častejšie, môžete si zvoliť medzi chôdzou a behom. Ak si nie ste istý najvhodnejšou rýchlosťou, riaďte sa nasledujúcimi údajmi:

Rýchlosť 1 – 3.0 km/h	Telesne slabší jedinci
Rýchlosť 3.0 – 4.5 km/h	Pohybovo menej zdatní jedinci

Rýchlosť 4.5 – 6.0 km/h	Ľudia zvyknutí na klasickú chôdzu
Rýchlosť 6.0 – 7.5 km/h	Ľudia s rýchlou chôdzou
Rýchlosť 7.5 – 9.0 km/h	Rekreační bežci
Rýchlosť 9.0 – 12.0 km/h	Stredne zdatní bežci
Rýchlosť 12.0 – 14.5 km/h	Skúsení bežci
Rýchlosť nad 14.5 km/h	Profesionálni bežci

POZOR:

- Chodci by si mali zvoliť rýchlosť 6 km/h alebo nižšiu.
- Bežci by si mali zvoliť rýchlosť 8 km/h alebo vyššiu.

PRED ZAHÁJENÍM CVIČENIA

PRÍPRAVA

Prosím, konzultujte svoj zdravotný stav s lekárom ešte pred cvičením, najmä ak spadáte do vekovej kategórie nad 45 rokov alebo ak máte zdravotné problémy.

Skôr než sa na pás postavíte, vyskúšajte si, ako sa stroj ovláda. Predovšetkým sa správne naučte stroj spúšťať a zastavovať. Venujte pozornosť aj ovládaniu rýchlosti. Všetko opakujte, kým si na ovládanie nezvyknete.

CVIČENIE

Najprv sa naučte stroj ovládať. Dobre si zapamätajte, ako pás rozbehnúť, zastaviť a ako usmerniť rýchlosť. Akonáhle si na ovládanie zvyknete, skúste na páse ujsť 1 km stabilnou rýchlosťou a pokúste sa vylepšiť čas. Malo by vám to zabrať cca 15 – 25 minút. Potom skúste ujsť 1 km pri rýchlosti 4,8 km/h (doba trvania cca 12 minút). Cvičenie niekoľkokrát opakujte. Potom si môžete zvýšiť rýchlosť a uhol stúpania na dobu 30 minút. Tento postup Vám zaručí kvalitné cvičenie. Neponáhľajte sa. Pamätajte, že cvičením si zlepšujete zdravie a že by pre Vás malo byť zábavou.

FREKVENCIA

Optimálna frekvencia cvičenia je 3 – 5 krát týždenne po 15 – 60 minútach. Odporúčame si najskôr urobiť harmonogram a toho sa držať. Neodporúčame zvyšovať stúpanie počas začiatočnej fázy cvičenia. Zvyšovanie sklonu použite až vtedy, keď budete chcieť zvýšiť intenzitu tréningu.

PRÍPRAVA A SPAĽOVANIE KALÓRIÍ

Najlepšie je cvičiť 15 – 20 minút. Zahrievacia fáza by mala trvať okolo 2 minút za rýchlosti 4,8 km/h. Potom zvýšte rýchlosť na 5,3 a 5,8 km/h, každá fáza by mala trvať asi 2 minúty. Potom pridávajte rýchlosť vždy každé 2 minúty o 0,3 km/h a zrýchľujte, dokým sa Vám nezrýchli dych. Pozor, dýchanie Vám nesmie robiť problémy. Pokračujte s cvičením pri tejto rýchlosti. Pokiaľ by ste mali problémy s dychom, znižujte rýchlosť opäť o 0,3 km/h. Nakoniec si ponechajte 4 minúty na spomalenie. Pokiaľ by Vám zvyšovanie náročnosti pomocou rýchlosti nevyhovovalo, môžete zvýšiť náročnosť nastavením sklonu. Pozvoľné zvyšovanie uhla sklonu môže významne ovplyvniť náročnosť cvikov.
METÓDA SPAĽOVANIA KALÓRIÍ - Toto cvičenie napomáha rýchlejšiemu páleniu kalórií. Najskôr cvičte po dobu 5 minút pri rýchlosti 4 – 4,8 km/h a potom každé 2 minúty vždy o 0,3 km/h zrýchľujte. Pokúste sa vytrvať po dobu 45 minút. Pre zvýšenie intenzity sa môžete pokúsiť vydržať cvičiť zhruba hodinu. Počas cvičenia môžete sledovať televíziu. Akonáhle začne reklama, pridajte 0,3 km/h a až skončí, vráťte sa na pôvodnú rýchlosť. Počas reklám teda dôjde k väčšej spotrebe kalórií. Ku koncu cvičenia 4 minúty spomaľujte.

ODEV

Pre cvičenie zvoľte pár dobrých topánok neobmedzujúcich pohyb. Počas cvičenia nič nepokladajte na bežecký pás alebo do medzier zariadenia. Zabránite tak prípadnému opotrebeniu a poškodeniu zariadenia. Obliekajte sa pohodlne.

ZAHRIEVACIA FÁZA

Pred cvičením je dobré vykonať zahrievacie cviky. Zahriate svalstvo je pružnejšie. Venujte precvičeniu 5 – 10 minút. Základné zahrievacie cviky nájdete v tabuľke.

Dotyky prstov na nohe

Predkloňte sa v bokoch. Majte uvoľnený chrbát a paže a predkloňte sa vpred k prstom na nohe. Vytrvajte v pozícii 15 sekúnd. Mierne pokrčte kolená.

Horné partie stehien

Jednou rukou sa oprite o stenu. Jednu ruku dajte dole za seba a uchopte chodidlo. Pritiahnite ho k zadku, toľko koľko to ide. Vydržte 30 sekúnd a opakujte s druhou nohou.

Podkolenné partie

Posaďte sa a napnite pravú nohu. Chodidlo ľavej nohy primknite k pravému vnútornému stehnu. Pravú pažu napnite k špičke natiahnutej nohy. Vydržte 15 sekúnd a povoľte. Opakujte taktiež s ľavou nohou.

Vnútorné strany stehien

Posaďte sa na podlahu so špičkami nôh pri sebe. Kolená smerujú von. Pritiahnite chodidlá k trieslam. Kolená tlačte dolu. Vydržte 30 – 40 sekúnd, pokiaľ to bude možné.

Lýtka a Achillove šľachy

Oprite sa o stenu s jednou nohou dozadu a s pažami smerom vpred. Pravú nohu napnite a ľavú nohu ponechajte na zemi. Ľavú nohu prikrčte a tlačte vpred tak, že bedro tlačíte smerom k stene. Vydržte 30 – 40 sekúnd. Nohy majte napnuté a opakujte s druhou nohou.

SKLADOVANIE

Uchovávajte bežecký pás v čistom a suchom prostredí. Uistite sa, že hlavný vypínač je vypnutý a že stroj nie je zapojený do elektriny.

DÔLEŽITÉ UPOZORNENIA

- Tento prístroj zodpovedá štandardným bezpečnostným predpisom a je vhodný na domáce používanie. Akékoľvek iné používanie je zakázané a môže byť pre používateľov nebezpečné. Za akúkoľvek ujmu spôsobenú nesprávnym a zakázaným zaobchádzaním so strojom nie sme zodpovední.
- Predtým, než začnete s tréningom na bežeckom páse, poraďte sa so svojím lekárom. Lekár by mal posúdiť, či ste fyzicky spôsobilí stroj používať a akú námahu ste schopný podstúpiť. Nesprávne cvičenie alebo prepínanie organizmu môže uškodiť Vášmu zdraviu.
- Starostlivo si prečítajte nasledujúce rady a pokyny na cvičenie. Pokiaľ pocítite počas cvičenia bolesť, nevoľnosť, zle sa Vám dýcha alebo máte nejaké iné zdravotné problémy, ihneď cvičenie ukončite. Ak bolesť pretrvá, okamžite navštívte lekára.
- Tento bežecký pás nie je vhodný ako profesionálna lekárska pomôcka. Tiež ho nemožno využiť na liečebné účely.
- Snímač tepovej frekvencie nie je lekárskym prístrojom. Podáva iba orientačné informácie o Vašej priemernej tepovej frekvencii a akákoľvek navrhovaná tepová frekvencia nie je medicínsky záväzná. Snímané dáta nemusia byť s ohľadom na nekontrolovateľné ľudské a okolité faktory vždy presné.

CENTROVANIE BEŽECKÉHO PÁSU

Položte bežecký pás na rovnú plochu a nastavte rýchlosť na 6 – 8 km/h, aby ste zistili, či sa vychyľuje.

Ak sa pás vychyľuje doprava, pootočte pravou nastaviteľnou skrutkou o ¼ otáčky v smere hodinových ručičiek a ľavú nastavovaciu skrutku pootočte o ¼ otáčky protismeru hodinových ručičiek. Ak sa pás nepohne, opakujte postup, kým ho nevycentrujete. Riaďte sa podľa obrázku A.

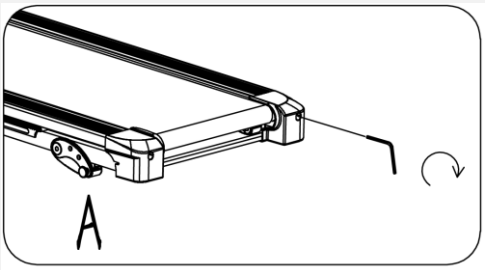

Ak sa pás vychyľuje doľava, pootočte ľavou nastaviteľnou skrutkou o ¼ otáčky v smere hodinových ručičiek a pravú nastavovaciu skrutku pootočte o ¼ otáčky protismeru hodinových ručičiek. Ak sa pás nepohne, opakujte postup, kým ho nevycentrujete. Riaďte sa podľa obrázku B.

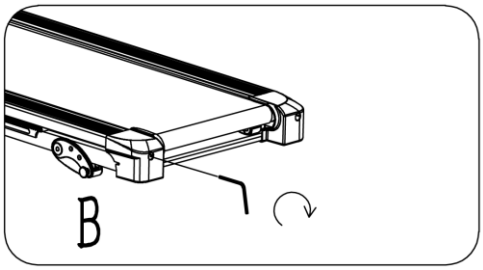

Bežecký pás sa priebehom času uvoľní. Aby ste ho znova utiahli, pootočte oboma nastavovacími skrutkami o celú otáčku. Skontrolujte utiahnutie pásu. Tento postup opakujte, kým nebude pás riadne utiahnutý. Dávajte si pozor, aby ste obe skrutky utiahli rovnakou mierou. Riaďte sa podľa obrázku C.

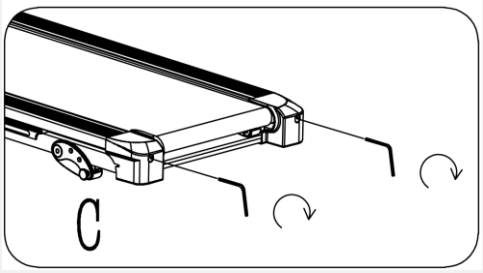

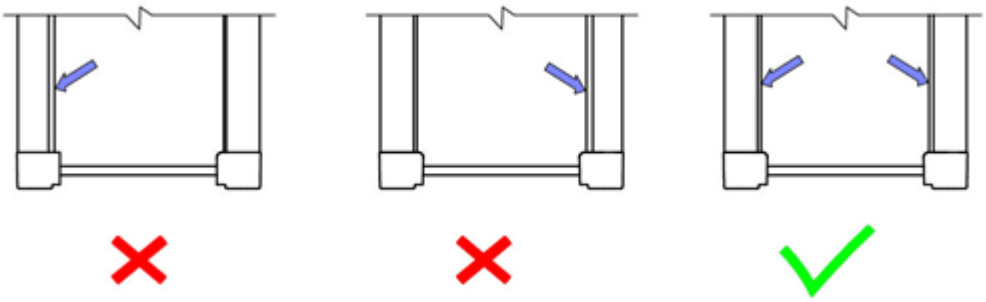

APLIKÁCIA MAZIVA

Pred prvým používaním skontrolujte premazanie pásu, v prípade potreby aplikujte lubrikant.

Mazanie bežeckého pásu a bežeckej dosky je kľúčové, pretože trenie značne ovplyvňuje celkovú životnosť a prevádzkyschopnosť prístroja. Preto odporúčame nezanedbávať pravidelnú aplikáciu maziva.

VAROVANIE: Pred každým čistením, mazaním či údržbou vždy najskôr odpojte prístroj z elektrickej siete.

Odporúčaná frekvencia mazania:

Pás je potrebné pred každým použitím skontrolovať, v prípade potreby namazať. Medzi bežeckou plochou a bežeckou doskou musí byť neustále jemný olejový film. Vždy používajte iba silikónové oleje určené na mazanie bežeckých pásov.

Ako premazať pás:

Nadvihnite pás na jednej strane a aplikujte lubrikant, ten potom rozmažte po celej ploche handričkou. Aplikujte na druhej strane.

Všetky pohyblivé časti sa musia pohybovať voľne a ticho. Abnormálny pohyb môže poškodiť bezpečnosť produktu. Pravidelne kontrolujte a uťahujte všetky skrutky.

Správna a pravidelná údržba predlžuje životnosť pásu.

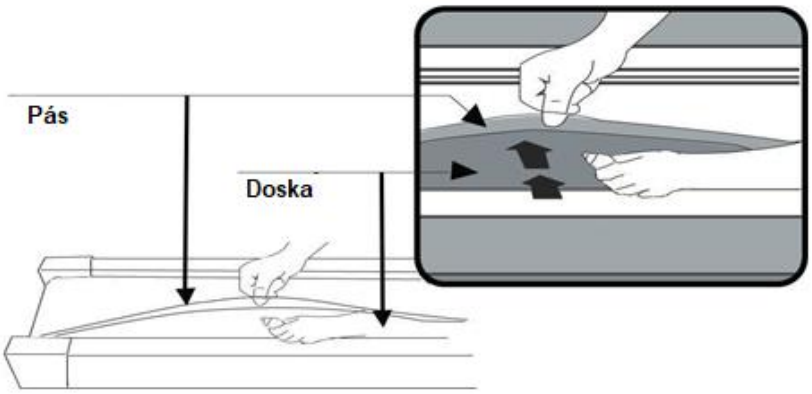

Pred každým premazaním pásu vždy najskôr vyskúšajte stav olejového filmu tým, že siahnete na dosku pod behúňom. Na doske by mal byť ľahký olejový film, ktorý tiež zostane na prstoch. Pokiaľ tomu tak nie je, pás premažete. Všeobecne sa odporúča naliať cca 10ml oleja do príslušného otvoru a následne nechať pás bežať na najnižšiu rýchlosť pár minút na prázdno. Potom opäť skontrolujte, či sa na doske pod behúňom vytvoril jemný olejový film. **POZOR!** Premazanie pásu nie je žiaduce a spravidla vyžaduje servisný zásah špecialistu. Je preto lepšie naliať oleja menej a prípadne podľa potreby pridať.

OCHRANA ŽIVOTNÉHO PROSTREDIA

Po uplynutí životnosti produktu alebo v prípade, že by ďalšia oprava už bola ekonomicky nevýhodná, sa výrobku zbavte v súlade s miestnymi predpismi a šetrne k životnému prostrediu. Výrobok odneste na najbližšie zberné miesto k tomu určené.

Predpisovou likvidáciou pomôžete zachovať cenné prírodné zdroje a napomôžete k prevencii negatívnych dopadov na životné prostredie, prípadne na ľudské zdravie. Pokiaľ si nie ste istý, konzultujte vec s miestnymi príslušnými zodpovednými orgánmi, aby nedošlo k porušeniu predpisov a následnej sankcii.

Batérie nevhadzujte medzi bežný odpad, ale odovzdajte ich na miesta určené na recykláciu.

ZÁRUČNÉ PODMIENKY, REKLAMÁCIE

Všeobecné ustanovenia a vymedzenie pojmov

Tieto záručné podmienky a reklamačný poriadok upravujú podmienky a rozsah záruky poskytované predávajúcim na tovar dodávaný kupujúcemu, takisto aj postup pri vybavovaní reklamačných nárokov uplatnených kupujúcim na dodaný tovar. Záručné podmienky a reklamačný poriadok sa riadia príslušnými ustanoveniami zákona č. 250/2007 Z.z., Občiansky zákonník č. 40/1964 Zb. v znení neskorších predpisov, podľa § 422 až § 442 zákona č. 513/1991 Zb. Obchodný zákonník v platnom znení, a Zákona o ochrane spotrebiteľa č 208/2024 Z.z. v znení neskorších predpisov, a to aj vo veciach týmito záručnými podmienkami a reklamačným poriadkom nespomenutých.

Predávajúcim je spoločnosť Stores inSPORTline SK, s.r.o., so sídlom Električná 6471, IČO: 46259317, zapísaná v Obchodnom registri Okresného súdu Trenčín, Oddiel: Sro, Vložka č. 24799/R.

Adresa predajní:

1. Stores inSPORTline SK, s.r.o., Električná 6471, 911 01 Trenčín, +421 917 864 593, predajnatn@insportline.sk
2. Stores inSPORTline SK, s.r.o., Račianska 184/B, 831 54 Bratislava (Rača), +421 917 866

623, predajnaba@insportline.sk

3. Stores inSPORTline SK, s.r.o., Trieda generála Ludvíka Svobodu 6/A, 040 22 Košice (Furča), +421 917 866 622, predajnake@insportline.sk

Vzhľadom k platnej právnej úprave sa rozlišuje kupujúci, ktorý je spotrebiteľom a kupujúci, ktorý spotrebiteľom nie je.

„Kupujúci spotrebiteľ“ alebo len „spotrebiteľ“ je osoba, ktorá pri uzatváraní a plnení zmluvy nejedná v rámci svojej obchodnej alebo inej podnikateľskej činnosti.

„Kupujúci, ktorý nie je „spotrebiteľ“, je podnikateľ, ktorý nakupuje výrobky alebo užíva služby za účelom svojho podnikania s týmito výrobkami alebo službami. Tento kupujúci sa riadi rámcovou kúpnou zmluvou a obchodnými podmienkami v rozsahu, ktoré sa ho týkajú a obchodným zákonníkom.

Tieto záručné podmienky a reklamačný poriadok sú nevyhnutnou súčasťou každej kúpnej zmluvy uzatvorenej medzi predávajúcim a kupujúcim. Záručné podmienky a reklamačný poriadok sú platné a záväzné, pokiaľ v kúpnej zmluve alebo v dodatku v tejto zmluvy alebo inej písomnej dohode nebude stranami dohodnuté inak.

Záručné podmienky a záručná doba

Predávajúci poskytuje kupujúcemu záruku na tovar v **dĺžke 24 mesiacov**, u označených fitness modelov bude poskytovaná **záručná lehota 120 mesiacov na rám (platí na výrobky zakúpené od 13.3.2017)** a 24 mesiacov na ostatné komponenty na 1 ks fitness zariadenia. Na označené moto výrobky značky W-TEC bude poskytovaná **rozšírená záručná lehota 36 mesiacov**. Záruka sa vzťahuje iba na výrobné vady. Zákonná dĺžka záruky poskytovaná spotrebiteľovi nie je týmto dotknutá.

Zárukou za akosť preberá predávajúci záväzok, že dodaný tovar bude po určitú dobu spôsobilý pre použitie k obvyklému, príp. zmluvnému účelu a že si zachová obvyklé, príp. zmluvné vlastnosti.

Batéria

Záruka 6 mesiacov na životnosť batérie - menovitá kapacita batérie neklesne pod 70% svojej celkovej kapacity v priebehu 6 mesiacov od predaja produktu.

Záručné podmienky sa nevzťahujú na poruchy vzniknuté (ak je možné aplikovať na zakúpený produkt):

- zavinením používateľa tj. poškodenie výrobku nesprávnou montážou, manipuláciou a neodborným repasom,
- nesprávnou údržbou,
- mechanickým poškodením,
- opotrebením dielov pri bežnom používaní,
- neodvratnou udalosťou, živelnou pohromou,
- neodbornými zásahmi,
- nesprávnym zaobchádzaním alebo nevhodným umiestnením, vplyvom nízkej alebo vysokej teploty, pôsobením vody, neúmerným tlakom a nárazmi, úmyselne pozmeneným designom, tvarom alebo rozmermi,
- nesprávnym použitím tovaru, ktorý je v rozpore s kategorizáciou produktu (HC, HA – na domáce používanie: SC, S – na komerčné používanie).

Upozornenie:

1) v dobe záruky budú odstránené všetky poruchy výrobku spôsobené výrobnou poruchou alebo chybným materiálom výrobku tak, aby vec mohla byť riadne používaná.
2) reklamácia sa uplatňuje zásadne písomne s presným popisom o chybe a potvrdeným dokladom o zakúpení.
3) záruka sa uplatňujte u výrobcu: Stores inSPORTline SK, s.r.o., Električná 6471, 911 01 Trenčín, v predajni v ktorej ste tovar zakúpili alebo u organizácie, v ktorej bol výrobok zakúpený.

Reklamačný poriadok – reklamácia tovaru

Kupujúci je povinný tovar, dodaný predávajúcim skontrolovať čo najskôr po prechode nebezpečia škody na tovar, resp. po jeho dodaní. Prehliadku musí kupujúci vykonať tak, aby zistil všetky poruchy, ktoré je možné pri primeranej odbornej prehliadke zistiť.

Pri reklamácii tovaru je kupujúci povinný na žiadosť predávajúceho preukázať nákup a oprávnenosť reklamácie faktúrou alebo dodacím listom s uvedeným výrobným (sériovým) číslom, prípadne tými istými dokladmi bez sériového čísla. Ak nepreukáže kupujúci oprávnenosť reklamácie týmito dokladmi, má predávajúci právo reklamáciu odmietnuť.

Pokiaľ kupujúci oznámi poruchu, na ktorú sa nevzťahuje záruka (napr. neboli splnené podmienky záruky, porucha bola nahlásená omylom apod.), je predávajúci oprávnený požadovať plnú úhradu nákladov, ktoré vznikli v súvislosti s odstraňovaním poruchy takto oznámenej kupujúci. Kalkulácia servisného zásahu bude v tomto prípade vychádzať z platného cenníku pracovných výkonov a nákladov na dopravu.

Pokiaľ predávajúci zistí (testovaním), že reklamovaný výrobok nie je chybný, považuje sa reklamácia za neoprávnenú. Predávajúci si vyhradzuje právo požadovať úhradu nákladov, ktoré vznikli v súvislosti s neoprávnenou reklamáciou.

V prípade, že kupujúci reklamuje poruchy tovaru, na ktoré sa vzťahuje záruka podľa platných záručných podmienok predávajúceho, vykoná predávajúci odstránenie poruchy formou opravy, prípadne výmeny chybného dielu alebo zariadenia za bezporuchové. Predávajúci je so súhlasom kupujúceho oprávnený dodať výmenou za chybný tovar iný tovar plne funkčne kompatibilný, ale minimálne rovnakých alebo lepších technických parametrov. Voľba ohľadne spôsobu vybavenia reklamácie podľa tohto odstavca náleží predávajúcemu.

Predávajúci vybaví reklamáciu najneskôr do 30 kalendárnych dní od doručenia chybného tovaru, pokiaľ nebude dohodnutá dlhšia lehota. Za deň vybavenia sa považuje deň, kedy bol opravený alebo vymenený tovar prebraný kupujúcim. Ak nie je predávajúci s ohľadom na charakter vady schopný vybaviť reklamáciu v uvedenej lehote, dohodne s kupujúcim náhradné riešenie. Pokiaľ k takej dohode nedôjde, je predávajúci povinný poskytnúť kupujúcemu finančnú náhradu formou dobropisu.

CZ
SEVEN SPORT s.r.o.

Sídlo:	Strakonická 1151/2c, Praha 5, 150 00, ČR
Centrála:	Dělnická 957, Vítkov, 749 01
Reklamace a servis:	Čermenská 486, Vítkov 749 01
IČO:	26847264
DIČ:	CZ26847264
Tel:	+420 556 300 970
Mail:	eshop@insportline.cz reklamace@insportline.cz servis@insportline.cz
Web:	www.inSPORTline.cz

Reklamácia tovaru

SK
Stores inSPORTline SK, s.r.o.

Centrála, reklamácie, servis: Električná 6471, Trenčín 911 01, SK

IČO:	46259317
DIČ:	2023299729
IČ DPH:	SK2023299729
Tel.:	+421 917 700 098
Mail:	objednavky@insportline.sk reklamacie@insportline.sk servis@insportline.sk
Web:	www.inSPORTline.sk

Vrátenie a výmena tovaru