POUŽÍVATEĽSKÝ MANUÁL – SK

IN 8725 Recumbent inSPORTline inCondi R600i

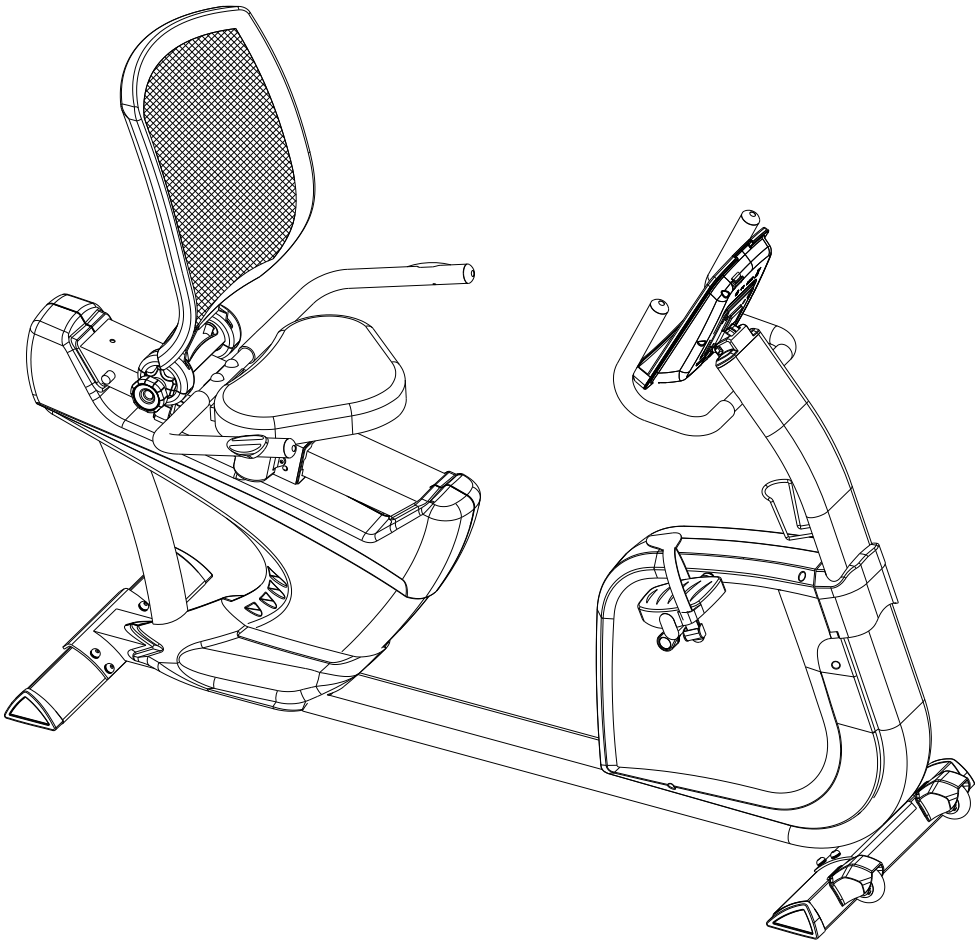

OBSAH

BEZPEČNOSTNÉ UPOZORNENIA 3
DÔLEŽITÉ INFORMÁCIE 4
NÁKRES 4
ZOZNAM DIELOV 5
KONTROLNÝ PREHĽAD DIELOV (OBSAH BALENIA) 9
MONTÁŽ 10
OVLÁDACÍ PANEL SM2570 16
APLIKÁCIA iConsole+ TRAINING 20
VÝHODY RECUMBENTU 20
SKLADOVANIE 20
DÔLEŽITÉ UPOZORNENIA 21
OCHRANA ŽIVOTNÉHO PROSTREDIA 21
ZÁRUČNÉ PODMIENKY, REKLAMÁCIE 21

Stores inSPORTline SK, s.r.o., si vyhradzuje právo vykonať akékoľvek zmeny a vylepšenia svojho produktu bez predchádzajúceho upozornenia. Navštívte našu stránku www.insportline.sk, kde nájdete najnovšiu verziu manuálu.

BEZPEČNOSTNÉ UPOZORNENIA

- Prečítajte si používateľský manuál a odložte si ho pre prípad ďalšej potreby.
- Počas montáže postupujte presne podľa uvedených krokov. Montáž smie vykonávať len dospelá osoba.
- Používajte len originálne diely, ktoré boli dodané spolu s prístrojom.
- Pre zaistenie maximálnej bezpečnosti vykonávajte pravidelné kontroly, či nedošlo k poškodeniu či opotrebeniu dielov.
- Ak bude prístroj používať tiež iná osoba, je dôležité, aby bola oboznámená so všetkými pokynmi uvedenými v tomto manuáli.
- Na prístroji môže cvičiť iba 1 osoba.
- Pred použitím prístroja skontrolujte, či sú všetky skrutky a matice riadne pritiahnuté a všetky kĺbové spoje v dobrom stave.
- Pred začatím cvičenia odstráňte z okolia prístroja všetky nebezpečné predmety s ostrými hranami.
- Prístroj používajte iba vtedy, ak je úplne v poriadku a plne funkčný.
- Poškodený, opotrebovaný alebo chybný diel musí byť čo najskôr vymenený za nový. Prestaňte prístroj používať, pokiaľ nebude opäť úplne v poriadku.
- V dôsledku detskej zvedavosti a záľube v hraní môžu nastať nebezpečné situácie, kedy bude prístroj používaný nesprávnym spôsobom - za bezpečnosť detí sú zodpovední ich rodičia či iné dohliadajúce osoby.
- Než dovolíte dieťaťu cvičiť na prístroji, zvážte jeho duševný a telesný stav. Deti môžu cvičiť len za dozoru dospelej osoby, ktorá bude dohliadať na správne použitie prístroja. Recumbent nie je hračkou pre deti.
- Okolo celého prístroja je treba zaistiť dostatok voľného miesta, min 0,6 metra.
- Žiadna z nastaviteľných častí nesmie vyčnievať, aby neprekážala pohybu používateľa.
- Znížte riziko úrazu na minimum a nedovoľte deťom používať prístroj bez dozoru dospelej osoby. Vďaka ich prirodzenej zvedavosti a záľube v hraní hrozí riziko nesprávneho použitia prístroja.
- Uvedomte si, že nesprávne vedené alebo nadmerné cvičenie môže viesť k poškodeniu zdravia.
- Pred použitím výrobku je potrebné ho zabezpečiť proti nežiaducemu pohybu pomocou nastavovacích nožičiek.
- Prístroj umiestnite na rovný povrch a zaistite jeho stabilitu.
- Na cvičenie používajte vhodný odev a obuv. Necvičte v oblečení, ktoré by sa mohlo do prístroja zachytiť (napr. príliš dlhé a voľné oblečenie). Odporúčame pevnú športovú obuv s protišmykovou podrážkou.
- Pred začatím akéhokoľvek cvičebného programu sa poraďte s lekárom. Lekár Vám môže navrhnúť vhodný cvičebný program a odporučiť vhodnú stravu.
- **VAROVANIE!** Systém pre monitorovanie tepovej frekvencie nemusí byť presný. Preťažovanie pri tréningu môže zaviniť vážne zranenie alebo smrť. Ak pociťujete nevoľnosť, okamžite ukončite cvičenie!

- **Kategória:** HA - pre domáce používanie s vysokou presnosťou
- **Maximálna hmotnosť používateľa:** 200 kg

DÔLEŽITÉ INFORMÁCIE

- Výrobok zostavte podľa pokynov uvedených v manuáli a používajte len originálne dodané diely. Pred začatím montáže skontrolujte, či boli dodané všetky diely uvedené v zozname dielov.
- Prístroj umiestnite na suchý a rovný povrch a chráňte ho pred vlhkosťou. Prípadne umiestnite pod prístroj protišmykovú podložku. Predídete tým poškodeniu plochy pod prístrojom.
- Je potrebné si uvedomiť, že cvičebne prístroje a ich príslušenstvo nie sú určené na hranie. Preto môžu prístroj používať iba osoby, ktoré sú oboznámené s jeho správnou prevádzkou.
- Prestaňte okamžite cvičiť, ak začnete pociťovať závrat, nevoľnosť, bolesť v oblasti hrudníka alebo akékoľvek iné ťažkosti. O ďalšom cvičení sa poraďte s lekárom.
- Deti a ľudia zdravotne postihnutí môžu na prístroji cvičiť iba za dohľadu osoby, ktorá dohliadne na správny postup pri cvičení.
- Pri cvičení sa vyhýbajte kontaktu s kĺbovými spojmi.
- Všetky polohovateľné diely musia byť nastavené s ohľadom na ich krajné polohy.
- Necvičte bezprostredne po jedle.

NÁKRES

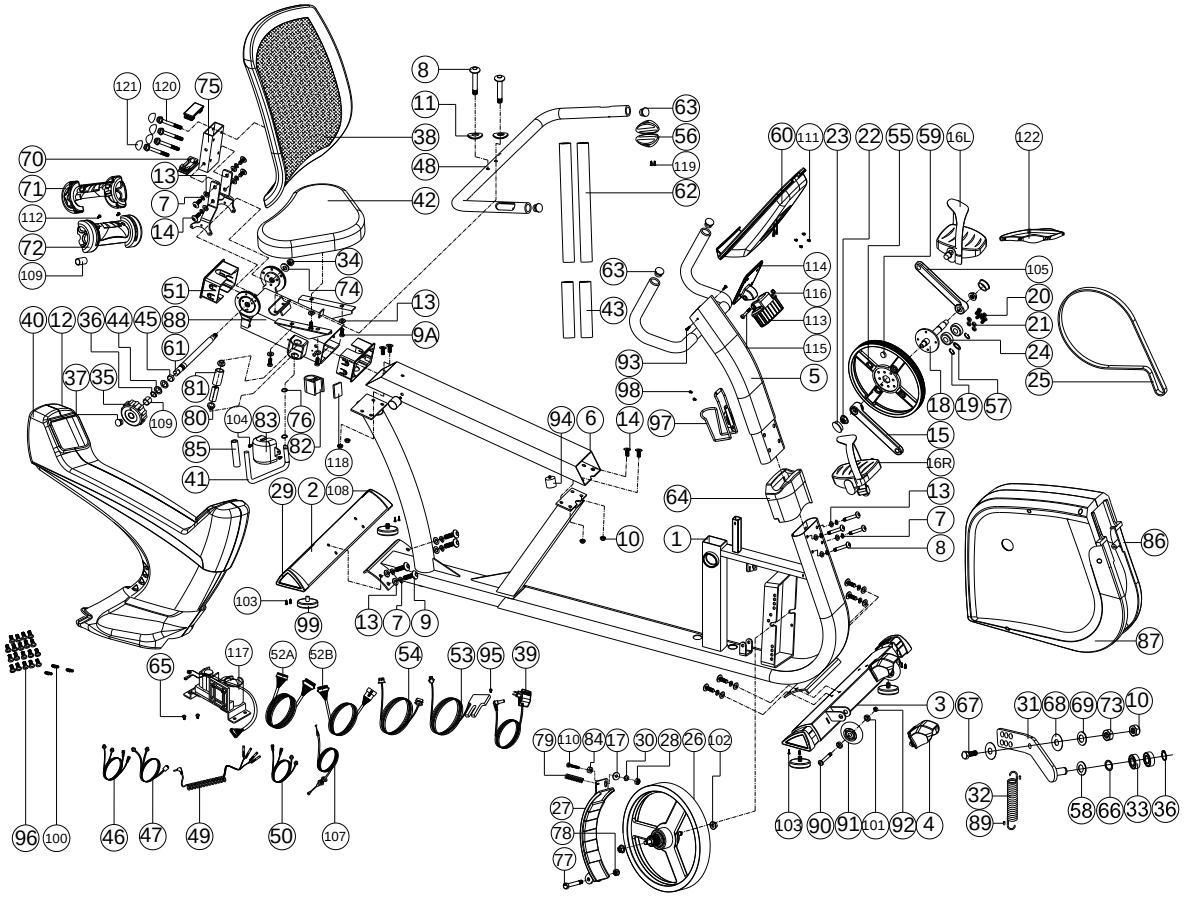

ZOZNAM DIELOV

*** Použité skratky:**

D = priemer
T = hrúbka
L = dĺžka
ST = samorezná skrutka
*Miery sú uvedené v **mm***

Označenie	Názov dielu	Počet ks
1	Hlavný rám	1
2	Zadný nosník	1
3	Predný nosník	1
4	Krytka kolieska	2
5	Predný stĺpik	1
6	Koľajnica	1
7	Perová podložka D15.4 XD8.2x2T	12
8	Imbusová skrutka M8x1.25x50L	6
9	Imbusová skrutka M8x1.25x20L	8
9A	Šesťhranná skrutka M8x1.25x15L	4
10	Samoistiaca matica M8x1.25x8T	4
11	Prehnutá podložka D22xD8.5x1.5T	2
12	Zadný kryt hlavného rámu – ľavá časť	1
13	Plochá podložka D16xD8.5x1.2T	16
14	Imbusová skrutka M8x1.25x15L	8
15	Pravá kľuka	1
16R/L	Pravý/Ľavý pedál	1
17	Poistná podložka D6xD19x1.5T	1
18	Stredová os	1
19	Segerova podložka D22.5xD18.5x1.2T	2
20	Skrutka M6x1.0x15L	4
21	Samoistiaca matica M6x1.0x6T	4
22	Matica s nákružkom M10x1.25x10T	2
23	Krytka šesťhranu D26x11L	2
24	Ložisko #6004-2RS(C0)	2
25	Remeň	1
26	Záťažové koleso	1
27	Magnetická brzdová čeľusť	1
28	Samoistiaca matica M6x1x6T	1
29	Trojhranná krytka – pravá	2
30	Plochá podložka D13xD6.5x1.0T	1

31	Držiak vodiacej kladky	1
32	Pružina D2.2xD14x55L	1
33	Ložisko #99502	2
34	Samoistiaca matica M10x1.5x10T	1
35	Ručná matica D61x46	1
36	Segerova podložka S-16(1T)	3
37	Stredová krytka ručnej matice	1
38	Chrbtová opora	1
39	Adaptér	1
40	Zadný kryt hlavného rámu – pravá časť	1
41	Polohovacie držadlo	1
42	Sedlo	1
43	Penová rukoväť	2
44	Plochá podložka D24xD16x1.5T	2
45	Distančná podložka D19xD13.1x4T	1
46	Kábel tepových snímačov – prepojovací I	2
47	Kábel tepových snímačov – zdierka	1
48	Zadné držadlo	1
49	Kábel tepových snímačov	1
50	Kábel tepových snímačov – prepojovací II	2
51	Vodiaca objímka	2
52A	Počítačový kábel – prepojovací	1
52B	Počítačový kábel – spodný	1
53	Senzorický kábel	1
54	Elektrický kábel	1
55	Hnacie koleso	1
56	Snímač tepovej frekvencie	2
57	Vlnitá podložka D27xD21x0.3T	1
58	Plochá podložka D24xD16x1.5T	1
59	Senzorický magnet	1
60	Počítač SM-2570-31	1
61	Os polohovacieho mechanizmu	1
62	Penová rukoväť	2
63	Koncová krytka	4
64	Krytka predného stĺpika	1
65	Krížová skrutka ST4.2x1.4x15L	2
66	Vlnitá podložka D21xD16.2x0.3T	1
67	Šesťhranná skrutka M8x25	1

68	Plastová podložka	2
69	Plochá podložka D21xD8.5x1.5T	1
70	Obdĺžniková koncová krytka	2
71	Krytka polohovacieho mechanizmu – predná	1
72	Krytka polohovacieho mechanizmu – zadná	1
73	Matica M8x1.25x6T	1
74	Plochá podložka D24xD13.5x2.5T	1
75	Podpora chrbtovej opory	1
76	Segerova podložka S-12(1T)	2
77	Šesťhranná skrutka M8x52L	1
78	Samoistiaca podložka M8x1.25x8T	1
79	Pružina D1.0x55L	1
80	Dištančný valček D29xD11.9x9T	2
81	Os	1
82	Zarážka	1
83	Krytka polohovacieho držadla	1
84	Matica M6x1x6T	1
85	Penová rukoväť	1
86	Predný kryt hlavného rámu – ľavá časť	1
87	Predný kryt hlavného rámu – pravá časť	1
88	Držiak sedla	1
89	Plastová ochrana	1
90	Imbusová skrutka M8x1.25x40L	2
91	Transportné koliesko	2
92	Samoistiaca matica M8x1.25x8T	2
93	Skrutka ST4.2x1.4x15L	2
94	Predný doraz D20x10LxM8x1.25	2
95	Skrutka M5x0.8x12L	1
96	Krížová skrutka ST4.2x1.4x20L	19
97	Držiak na fľašu	1
98	Krížová skrutka M5x0.8x15L	2
99	Nastavovacia nožička	4
100	Distančný kolík	3
101	Ložisko D22.2xD8.2x7T	4
102	Matica s nákružkom 3/8"-26UNFx6.5T	2
103	Skrutka ST4x1.41x12L	8
104	Skrutka M5x0.8x10L	2
105	Ľavá kľuka	1

107	Napínacie lanko	1
108	Trojhranná krytka – ľavá	2
109	Distančný valček D19xD12.5x25L	1
110	Skrutka M6x60L	1
111	Krížová skrutka M5x0.8x10L	4
112	Krížová skrutka ST4x20L	2
113	Držiak počítača	1
114	Fixačný držiak počítača	1
115	Imbusová skrutka M8x1.25x45L	1
116	Samoistiaca matica M8x1.25x8T	1
117	Indukčná cievka	1
118	Doraz 40.5x28.5x6T	1
119	Skrutka ST4x1.4Lx25L	2
120	Šesťhranná skrutka 1/4"-20牙x40L	4
121	Krytka hlavy skrutky D28x17 (M6)	4
122	Hrudný pás	1

KONTROLNÝ PREHĽAD DIELOV (OBSAH BALENIA)

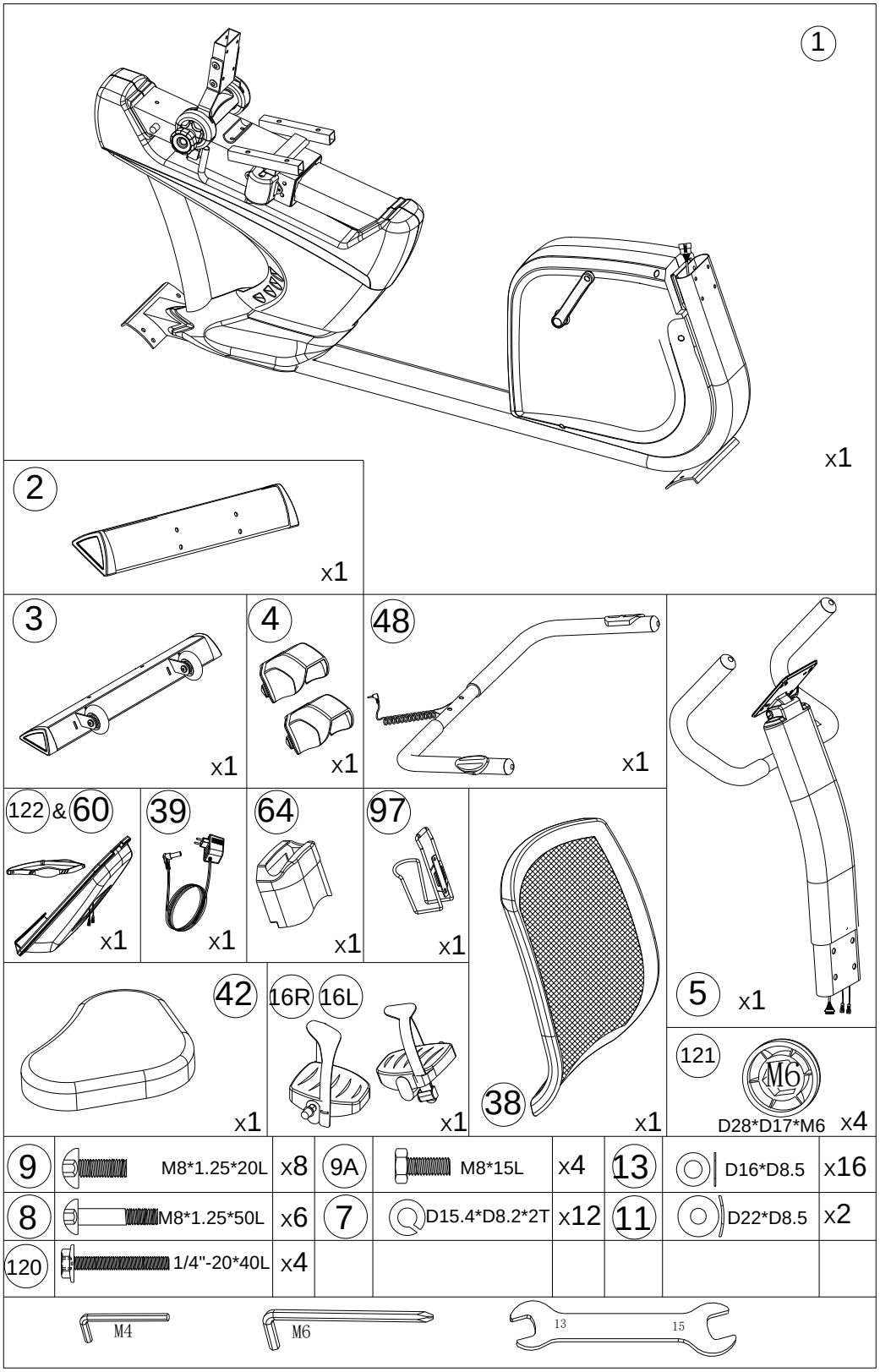

MONTÁŽ

KROK 1

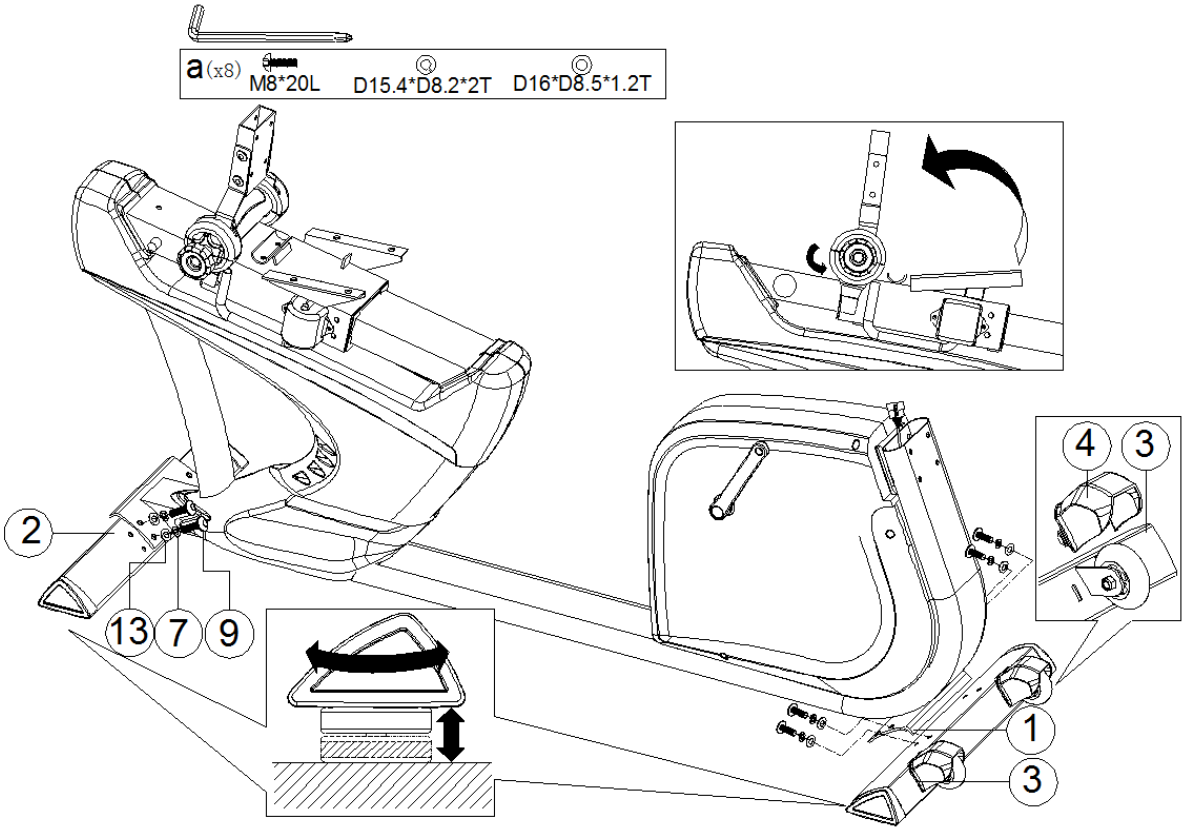

1) Pripevnite predný nosník (3) a zadný nosník (2) k hlavnému rámu (1) pomocou imbusových skrutiek (9), perových podložiek (7) a plochých podložiek (13).

2) Zaistite stabilitu prístroja pomocou otočných nastavovacích nožičiek (99).

KROK 2

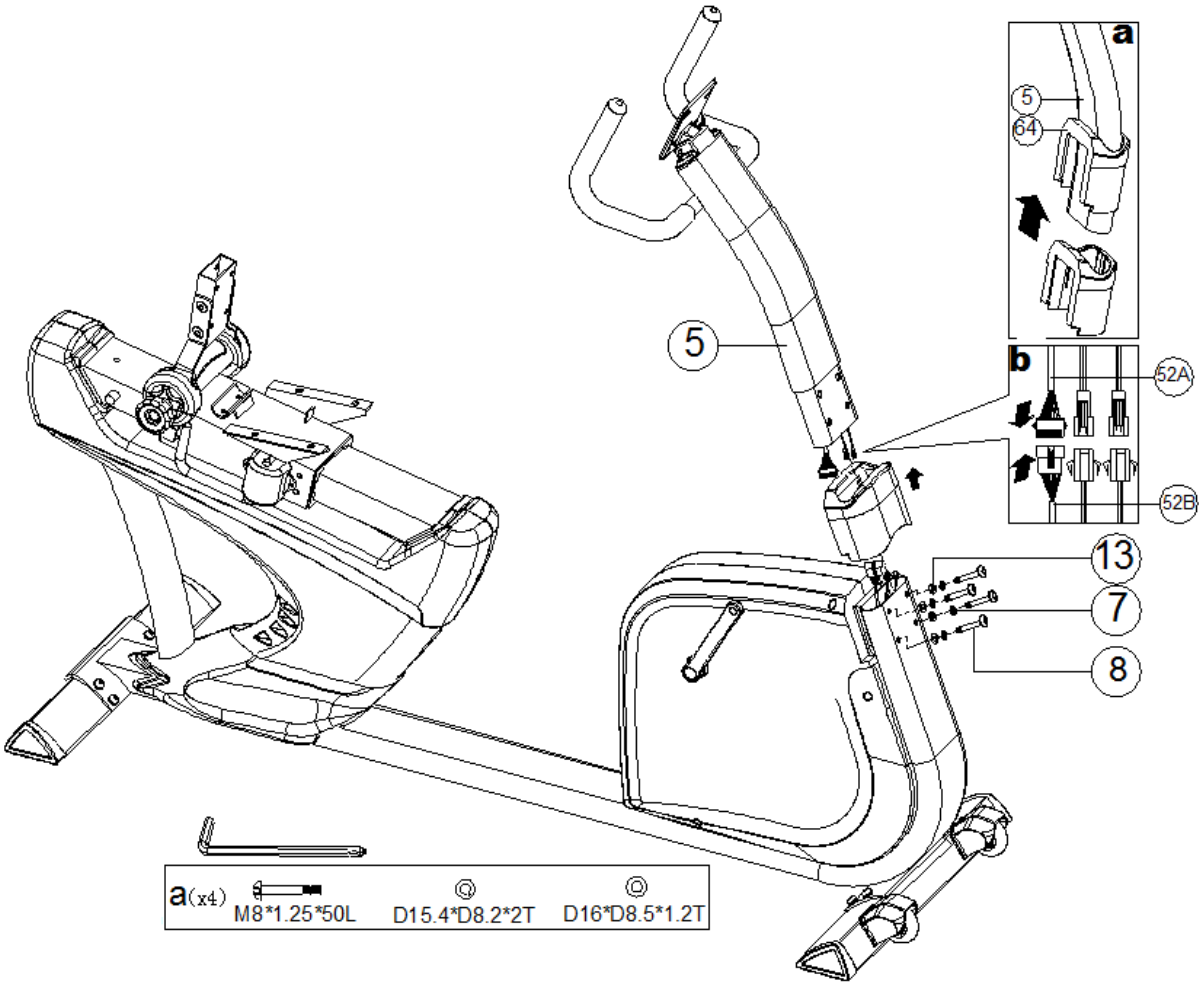

1) Odporúčame, aby tento krok prevádzali dve dospelé osoby.
2) Nasuňte krytku (64) na predný stĺpik (Obr. A) a potom prepojte spodný a prepojovací kábel (52B a 52A) (Obr. b).
3) Zasuňte predný stĺpik (5) do hlavného rámu a zaistite ho pomocou imbusových skrutiek (8), perových podložiek (7) a plochých podložiek (13). Nasaďte krytku predného stĺpika (64) na predný kryt hlavného rámu (86/87).

KROK 3

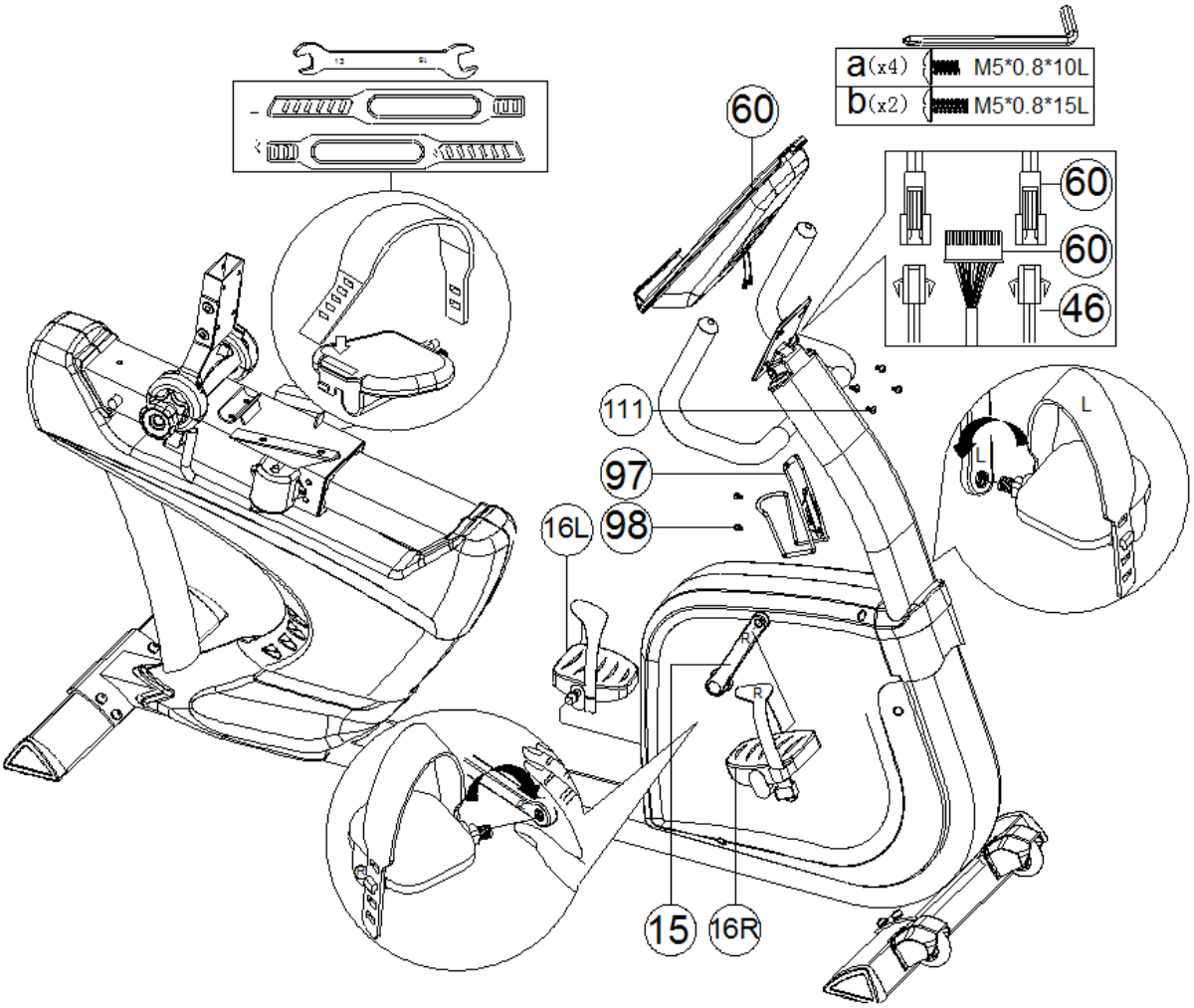

1) Prepojte káble tepových snímačov (46) s káblami vychádzajúcimi z počítača (60).
2) Pripevnite počítač (60) k prednému stĺpiku (5) pomocou krížových skrutiek (111).
3) Naskrutkujte na kľuky (105/15) pedále (16L/16R).
4) Pripevnite k prednému stĺpiku držiak na fľašu (97) pomocou krížových skrutiek (98).

KROK 4

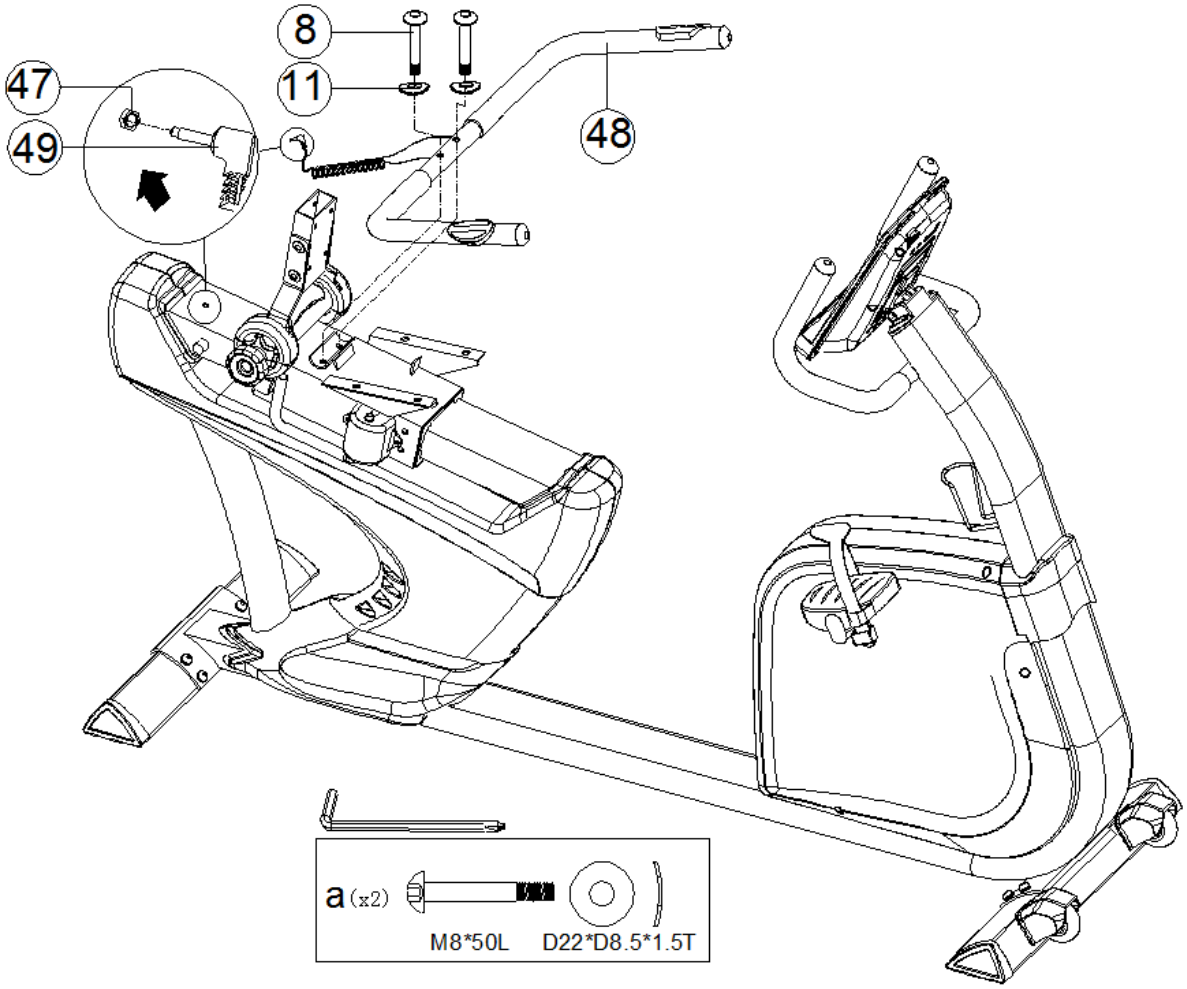

1) Pripevnite k hlavnému rámu (1) zadné držadlá (48) pomocou imbusových skrutiek (8) a prehnutých podložiek (11).
2) Zapojte kábel tepových snímačov (49) do zdierky (47).

KROK 5

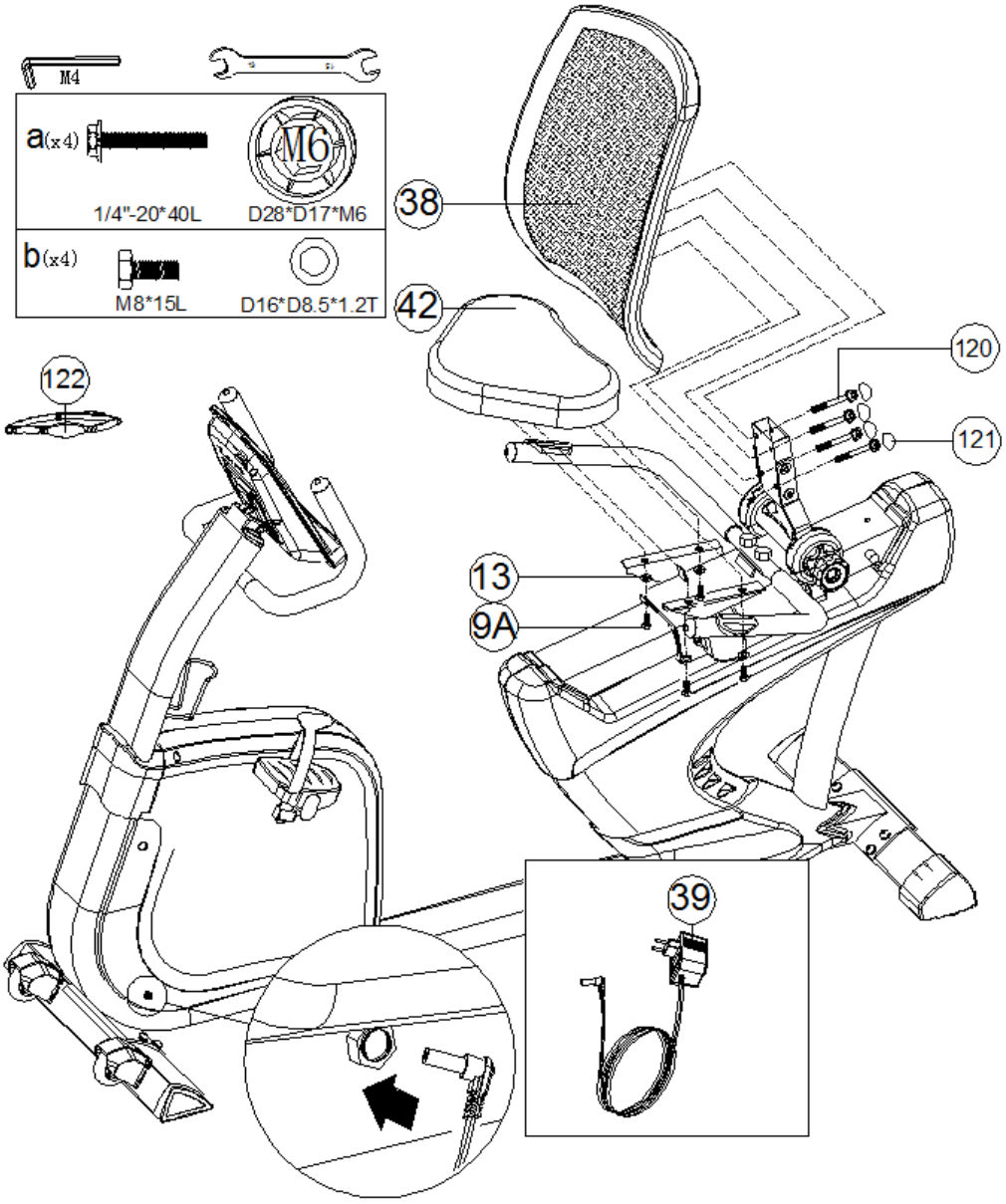

1) Pripevnite sedlo (42) k držiaku (88) pomocou šesťhranných skrutiek (9A) a plochých podložiek (13).
2) Pripevnite chrbtovú opierku (38) k podpere (75) pomocou šesťhranných skrutiek (120). Nasaďte na hlavy skrutiek (120) krytky (121).
3) Zapojte adaptér (39) do zdierky v prednej časti prístroja.

POLOHOVANIE CHRBTOVEJ OPIERKY

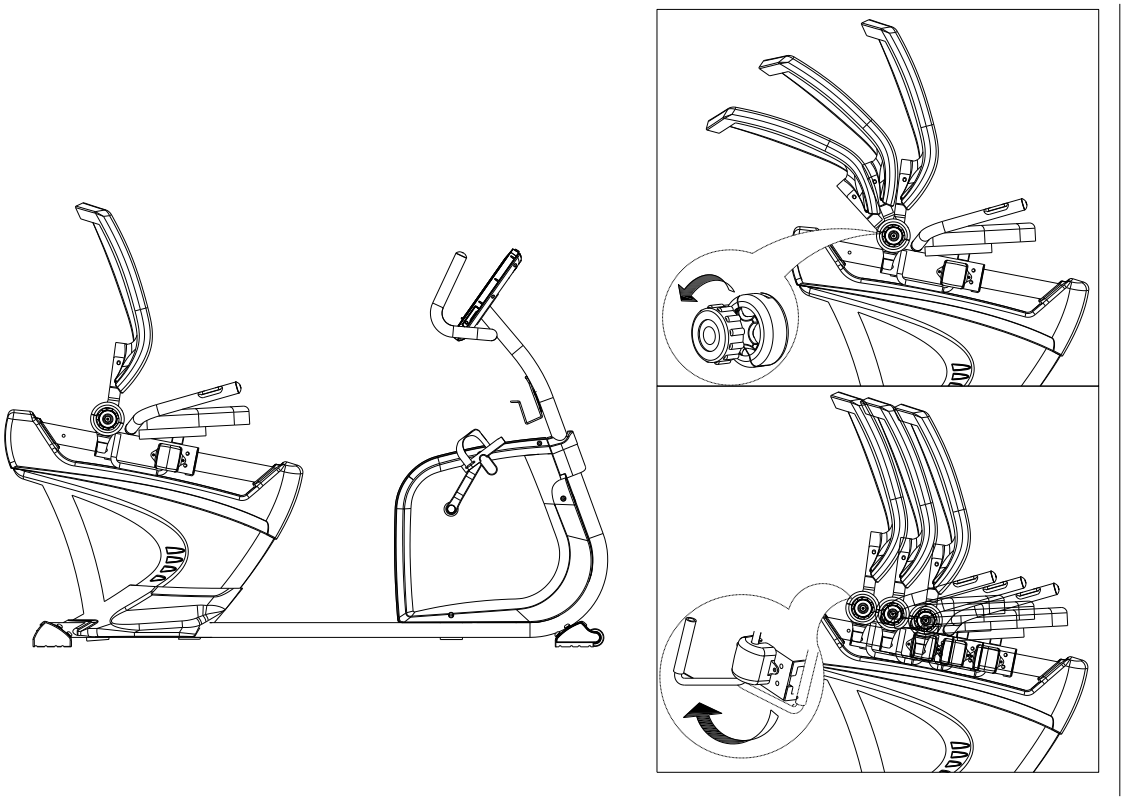

PRESÚVANIE

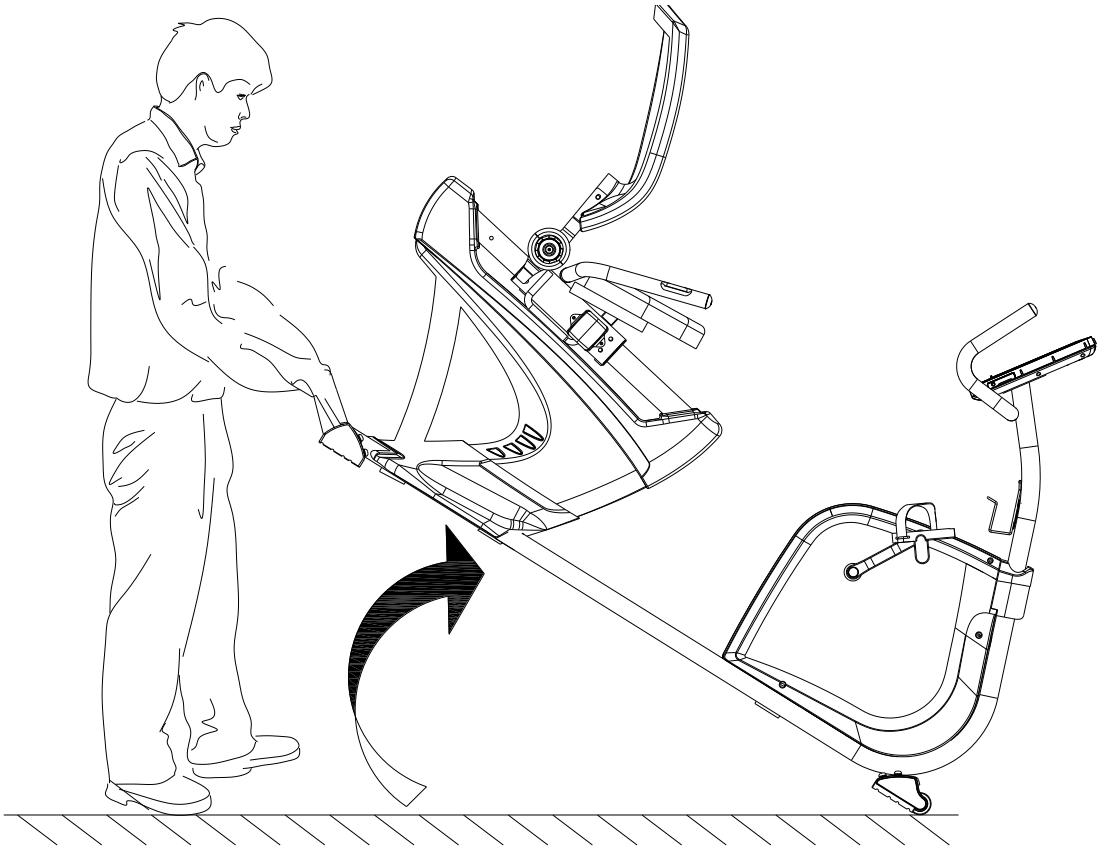

OVLÁDACÍ PANEL SM2570

PODPOROVANÉ ZARIADENIA

Operačný systém iOS:	**Operačný systém Android:**
iPod touch (5. generácie) iPod touch (4. generácie) iPod touch (3. generácie) iPhone 5S iPhone 5C iPhone 5 iPhone 4S iPhone 4 iPhone 3GS iPad Air iPad 4 iPad 3 iPad 2 iPad iPad Min Podpora iOS 5.0 a novších verzií	Android tablet OS 4.0 + vyššie rady Android tablet s rozlíšením 1280X800 px Android phone OS 2.2 + vyššie rady Android phone s rozlíšením: 1920X1080 px 1280X800 pixels 1280X760 pixels 800X480 pixels

Označenie „Made for iPod“, „Made for iPhone“ a „Made for iPad“ sa vzťahujú na elektronické príslušenstvo, ktoré bolo vyrobené tak, aby bola zaistená kompatibilita so zodpovedajúcimi zariadeniami iPod, iPhone či iPad - obdržanie takéhoto označenia je podmienené splnením požiadaviek a štandardov spoločnosti Apple a získaním príslušného certifikátu. Spoločnosť Apple nenesie zodpovednosť za prevádzku prístroja ani za prípadné škody na zdraví či majetku. Prepojenie prístroja so zariadením iPod, iPhone či iPad môže ovplyvňovať okolitý bezdrôtový signál.

iPad, iPhone, iPod, iPod classic, iPod nano, iPod shuffle a iPod touch sú obchodné značky spoločnosti Apple Inc. registrovanými v USA a iných krajinách.

FUNKCIE

UKAZOVATEĽ	POPIS
TIME	Meranie dĺžky tréningu v rozsahu 0:00 – 99:59.
SPEED	Zobrazenie aktuálnej rýchlosti v rozsahu 0.0 – 99.9.
DISTANCE	Zobrazenie vzdialenosti prekonanej počas cvičenia v rozsahu 0.0 – 99.9.
CALORIES	Zobrazenie množstva kalórií spotrebovaných počas cvičenia v rozsahu 0 – 999.
PULSE	Zobrazenie aktuálnej tepovej frekvencie (jednotka BPM = počet tepov za minútu). Pri prekročení vopred nastavenej cieľovej zóny sa ozýva zvuková signalizácia.
RPM	Ukazovateľ aktuálneho tempa (jednotka : počet otáčok za minútu) v rozsahu 0 – 999.
WATT	Program pre kontrolu výkonu. Cieľovú hodnotu je možné nastaviť v rozsahu 0 – 350 (predvolené nastavenie: 120 WATT).
MANUAL	Manuálny program.
PROGRAM	Používateľ má na výber z troch režimov: Beginnr (Začiatočník) / Advance (Pokročilý cvičenec) / Sporty (Športovec)
CARDIO	Program pre kontrolu tepovej frekvencie.

TLAČIDLÁ

UKAZOVATEĽ	POPIS
Up	• Zvýšenie stupňa záťaže. • Režim nastavenia: výber funkcie/pripočítanie jednotky.
Down	• Zníženie stupňa záťaže. • Režim nastavenia: výber funkcie/odpočítanie jednotky.
Enter	• Potvrdenie nastavenia alebo zvolenej funkcie.
Reset	• Pri pridržaní tlačidla na 2 sekundy sa obnoví továrenské nastavenie počítača.
Start/ Stop	• Začatie/zastavenie tréningu.
Recovery	• Spustenie testu telesnej kondície.
Body fat	• Meranie telesného tuku v % a indexu BMI.

OVLÁDANIE

ZAPNUTIE POČÍTAČA

Po zapojení napájacieho adaptéra sa zapne počítač a na 2 sekundy sa na displeji rozsvietia všetky ukazovatele. Po štyroch minútach nečinnosti sa počítač automaticky prepne do režimu spánku.

Počítač prebudíte stlačením ľubovoľného tlačidla.

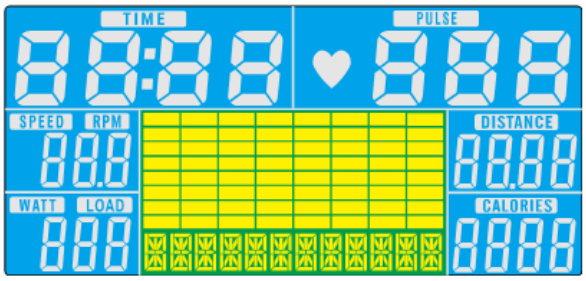

VOĽBA PROGRAMU

K prepínanie programov slúžia tlačidlá UP a DOWN. Postupnosť programov je nasledujúca: Manual → Beginnr → Advance → Sporty → Cardio → Watt

MANUÁLNY PROGRAM

Pre spustenie manuálneho programu stlačte v hlavnej ponuke tlačidlo START.

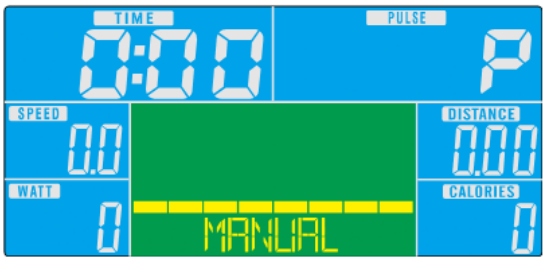

1. Pomocou tlačidiel UP a DOWN vyberte program Manual a pre vstup stlačte tlačidlo ENTER.
2. Pomocou tlačidiel UP a DOWN nastavte hodnotu parametrov TIME/ČAS, DISTANCE/VZDIALENOSŤ, CALORIES/KALÓRIE a PULSE/TEP - nastavenú hodnotu vždy potvrďte tlačidlom ENTER.
3. Pre zahájenie tréningu stlačte START/STOP. K zmene stupňa záťaže slúžia tlačidlá UP a DOWN.
4. Pre pozastavenie tréningu stlačte START/STOP. Pre návrat do hlavnej ponuky použite tlačidlo RESET.

PROGRAM „ZAČIATOČNÍK“

1. Pomocou tlačidiel UP a DOWN vyberte program Beginnr a pre vstup stlačte tlačidlo ENTER.
2. Pomocou tlačidiel UP a DOWN nastavte parameter TIME/ČAS.
3. Pre zahájenie tréningu stlačte START/STOP. K zmene stupňa záťaže slúžia tlačidlá UP a DOWN.

4. Pre pozastavenie tréningu stlačte START/STOP. Pre návrat do hlavnej ponuky použite tlačidlo RESET.

REŽIM „POKROČILÝ CVIČENEC“

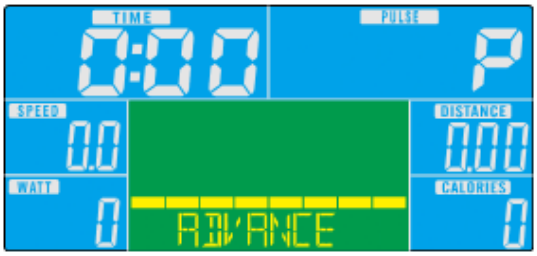

1. Pomocou tlačidiel UP a DOWN vyberte program Advance a pre vstup stlačte tlačidlo ENTER.
2. Pomocou tlačidiel UP a DOWN nastavte parameter TIME/ČAS.
3. Pre zahájenie tréningu stlačte START/STOP. K zmene stupňa záťaže slúžia tlačidlá UP a DOWN.
4. Pre pozastavenie tréningu stlačte START/STOP. Pre návrat do hlavnej ponuky použite tlačidlo RESET.

REŽIM „ŠPORTOVEC“

1. Pomocou tlačidiel UP a DOWN vyberte program Sporty a pre vstup stlačte tlačidlo ENTER.
2. Pomocou tlačidiel UP a DOWN nastavte parameter TIME/ČAS.
3. Pre zahájenie tréningu stlačte START/STOP. K zmene stupňa záťaže slúžia tlačidlá UP a DOWN.
4. Pre pozastavenie tréningu stlačte START/STOP. Pre návrat do hlavnej ponuky použite tlačidlo RESET.

PROGRAM PRE KONTROLU TEPU

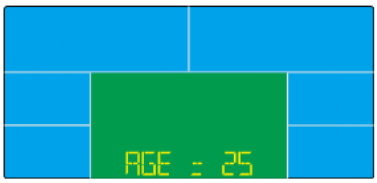

1. Pomocou tlačidiel UP a DOWN vyberte program Cardio a pre vstup stlačte tlačidlo ENTER.
2. Pomocou tlačidiel UP a DOWN vyberte 55%, 75%, 90% alebo TAG/CIEĽOVÝ TEP (predvolená hodnota: 100 tepov/min).
3. Pomocou tlačidiel UP a DOWN nastavte hodnotu parametra TIME/ČAS.
4. Pre zahájenie tréningu stlačte START/STOP. Pre návrat do hlavnej ponuky použite RESET.

VÝKONOVÝ PROGRAM

1. Pomocou tlačidiel UP a DOWN vyberte program WATT a pre vstup stlačte tlačidlo ENTER.
2. Pomocou tlačidiel UP a DOWN nastavte cieľovú hodnotu parametra WATT/VÝKON. (Predvolená hodnota: 120).
3. Pomocou tlačidiel UP a DOWN nastavte hodnotu parametra TIME/ČAS.
4. Pre zahájenie tréningu stlačte START/STOP. Aktuálny výkon WATT možno počas cvičenia regulovať pomocou tlačidiel UP a DOWN.
5. Pre zastavenie tréningu stlačte START/STOP. Pre návrat do hlavnej ponuky použite RESET.

APLIKÁCIA iConsole+ TRAINING

Uistite sa, že máte zapnutý Bluetooth na Vašom šikovnom zariadení. Zapnite iConsole+ Training aplikáciu a pomocou Bluetooth spárujte zariadenia.

POZNÁMKA:

1. Akonáhle je konzola spárovaná s Vaším šikovným zariadením, vypne sa.
2. Akonáhle vypnete iConsole+ Training aplikáciu a vypnete Bluetooth pripojenie, tak sa konzola opäť zapne.

VÝHODY RECUMBENTU

Recumbenty sú výbornou voľbou v prípade potreby stabilizácie bedrovej časti chrbta, pretože sedíte opretí, kým pri bicyklovaní na klasickom rotopede ste zhrbený nad kormidlom. Recumbent teda podporuje lepšie držanie tela.

Recumbenty sú tiež priaznivejšie k Vašim kĺbom. Spodná časť chrbta je totiž položená na veľkom, stabilnom sedle, a Vaše kolená a členky sú chránené pred možným poranením.

Skutočnosť, že sedlo je väčšie, býva často najväčším rozdielom oproti klasickým rotopedom. Práve pohodlie pri sedení je rozdiel ktorý pocíti každý kto vyskúša tento druh rotopeda.

Recumbent je dobrou voľbou aj pre väčšinu ľudí s neurologickými poruchami. Ak Váš chrbát alebo kĺby trpia reumatoidnou artritídou, môže recumbent byť najlepším riešením pre Vás z dôvodu rozloženia hmotnosti Vášho tela.

SKLADOVANIE

Uchovávajte bežecký pás v čistom a suchom prostredí. Uistite sa, že hlavný vypínač je vypnutý a že stroj nie je zapojený do elektriny.

DÔLEŽITÉ UPOZORNENIA

- Tento prístroj zodpovedá štandardným bezpečnostným predpisom a je vhodný len pre domáce využitie. Akékoľvek iné používanie je zakázané a môže byť pre používateľa nebezpečné. Za akúkoľvek ujmu spôsobenú nesprávnym a zakázaným zaobchádzaním so strojom nie sme zodpovední.
- Predtým, než začnete s tréningom na bežeckom páse, poraďte sa so svojím lekárom. Váš lekár by mal posúdiť, či ste fyzicky spôsobilí stroj používať a akú námahu ste schopný podstúpiť. Nesprávne cvičenie alebo prepínanie organizmu môže uškodiť Vášmu zdraviu.
- Starostlivo si prečítajte nasledujúce rady a pokyny k cvičeniu. Ak pocítite počas cvičenia bolesť, nevoľnosť, zle sa Vám dýcha alebo máte nejaké iné zdravotné ťažkosti, ihneď cvičenie ukončite. Ak bolesť pretrvá, okamžite navštívte lekára.
- Tento bežecký pás nie je vhodný ako profesionálna alebo lekárska pomôcka. Taktiež ho nemožno využívať na terapeutické účely.
- Snímač tepovej frekvencie nie je lekárskym prístrojom. Podáva iba orientačné informácie o Vašej priemernej tepovej frekvencii a akákoľvek navrhovaná tepová frekvencia nie je medicínsky záväzná. Snímané dáta nemusia byť s ohľadom na nekontrolovateľné ľudské a okolité faktory vždy presné.

OCHRANA ŽIVOTNÉHO PROSTREDIA

Po uplynutí doby životnosti výrobku alebo v okamihu, kedy by oprava bola neekonomická, produkt nevyhadzujte do domového odpadu. Za účelom správnej likvidácie výrobku ho odovzdajte na určených zberných miestach, kde bude prijatý zdarma.

Správnou likvidáciou pomôžete zachovať cenné prírodné zdroje a napomáhate prevencii potenciálnych negatívnych dopadov na životné prostredie a ľudské zdravie, čo by mohli byť dôsledky nesprávnej likvidácie odpadov. Ďalšie podrobnosti si vyžiadajte od miestneho úradu alebo najbližšieho zberného miesta. Pri nesprávnej likvidácii tohto druhu odpadu môžu byť v súlade s národnými predpismi udelené pokuty.

ZÁRUČNÉ PODMIENKY, REKLAMÁCIE

Všeobecné ustanovenia a vymedzenie pojmov

Tieto záručné podmienky a reklamačný poriadok upravujú podmienky a rozsah záruky poskytované predávajúcim na tovar dodávaný kupujúcemu, takisto aj postup pri vybavovaní reklamačných nárokov uplatnených kupujúcim na dodaný tovar. Záručné podmienky a reklamačný poriadok sa riadia príslušnými ustanoveniami zákona č. 250/2007 Z.z., Občiansky zákonník č. 40/1964 Zb. v znení neskorších predpisov, podľa § 422 až § 442 zákona č. 513/1991 Zb. Obchodný zákonník v platnom znení, a Zákona o ochrane spotrebiteľa č 208/2024 Z.z. v znení neskorších predpisov, a to aj vo veciach týmito záručnými podmienkami a reklamačným poriadkom nespomenutých.

Predávajúcim je spoločnosť Stores inSPORTline SK, s.r.o., so sídlom Električná 6471, IČO: 46259317, zapísaná v Obchodnom registri Okresného súdu Trenčín, Oddiel: Sro, Vložka č. 24799/R.

Adresa predajní:

1. Stores inSPORTline SK, s.r.o., Električná 6471, 911 01 Trenčín, +421 917 864 593, predajnatn@insportline.sk
2. Stores inSPORTline SK, s.r.o., Račianska 184/B, 831 54 Bratislava (Rača), +421 917 866 623, predajnaba@insportline.sk
3. Stores inSPORTline SK, s.r.o., Trieda generála Ludvíka Svobodu 6/A, 040 22 Košice (Furča), +421 917 866 622, predajnake@insportline.sk

Vzhľadom k platnej právnej úprave sa rozlišuje kupujúci, ktorý je spotrebiteľom a kupujúci, ktorý spotrebiteľom nie je.

„Kupujúci spotrebiteľ“ alebo len „spotrebiteľ“ je osoba, ktorá pri uzatváraní a plnení zmluvy nejedná v rámci svojej obchodnej alebo inej podnikateľskej činnosti.

„Kupujúci, ktorý nie je „spotrebiteľ“, je podnikateľ, ktorý nakupuje výrobky alebo užíva služby za účelom svojho podnikania s týmito výrobkami alebo službami. Tento kupujúci sa riadi rámcovou kúpnou zmluvou a obchodnými podmienkami v rozsahu, ktoré sa ho týkajú a obchodným zákonníkom.

Tieto záručné podmienky a reklamačný poriadok sú nevyhnutnou súčasťou každej kúpnej zmluvy uzatvorenej medzi predávajúcim a kupujúcim. Záručné podmienky a reklamačný poriadok sú platné a záväzné, pokiaľ v kúpnej zmluve alebo v dodatku v tejto zmluvy alebo inej písomnej dohode nebude stranami dohodnuté inak.

Záručné podmienky a záručná doba

Predávajúci poskytuje kupujúcemu záruku na tovar v **dĺžke 24 mesiacov**, u označených fitness modelov bude poskytovaná **záručná lehota 120 mesiacov na rám (platí na výrobky zakúpené od 13.3.2017)** a 24 mesiacov na ostatné komponenty na 1 ks fitness zariadenia. Na označené moto výrobky značky W-TEC bude poskytovaná **rozšírená záručná lehota 36 mesiacov**. Záruka sa vzťahuje iba na výrobné vady. Zákonná dĺžka záruky poskytovaná spotrebiteľovi nie je týmto dotknutá.

Zárukou za akosť preberá predávajúci záväzok, že dodaný tovar bude po určitú dobu spôsobilý pre použitie k obvyklému, príp. zmluvnému účelu a že si zachová obvyklé, príp. zmluvné vlastnosti.

Batéria

Záruka 6 mesiacov na životnosť batérie - menovitá kapacita batérie neklesne pod 70% svojej celkovej kapacity v priebehu 6 mesiacov od predaja produktu.

Záručné podmienky sa nevzťahujú na poruchy vzniknuté (ak je možné aplikovať na zakúpený produkt):

- zavinením používateľa tj. poškodenie výrobku nesprávnou montážou, manipuláciou a neodborným repasom,
- nesprávnou údržbou,
- mechanickým poškodením,
- opotrebením dielov pri bežnom používaní,
- neodvratnou udalosťou, živelnou pohromou,
- neodbornými zásahmi,
- nesprávnym zaobchádzaním alebo nevhodným umiestnením, vplyvom nízkej alebo vysokej teploty, pôsobením vody, neúmerným tlakom a nárazmi, úmyselne pozmeneným designom, tvarom alebo rozmermi,
- nesprávnym použitím tovaru, ktorý je v rozpore s kategorizáciou produktu (HC, HA – na domáce používanie: SC, S – na komerčné používanie).

Upozornenie:

1) v dobe záruky budú odstránené všetky poruchy výrobku spôsobené výrobnou poruchou alebo chybným materiálom výrobku tak, aby vec mohla byť riadne používaná.
2) reklamácia sa uplatňuje zásadne písomne s presným popisom o chybe a potvrdeným dokladom o zakúpení.
3) záruka sa uplatňujte u výrobcu: Stores inSPORTline SK, s.r.o., Električná 6471, 911 01 Trenčín, v predajni v ktorej ste tovar zakúpili alebo u organizácie, v ktorej bol výrobok zakúpený.

Reklamačný poriadok – reklamácia tovaru

Kupujúci je povinný tovar, dodaný predávajúcim skontrolovať čo najskôr po prechode nebezpečia škody na tovar, resp. po jeho dodaní. Prehliadku musí kupujúci vykonať tak, aby zistil všetky poruchy, ktoré je možné pri primeranej odbornej prehliadke zistiť.

Pri reklamácii tovaru je kupujúci povinný na žiadosť predávajúceho preukázať nákup a oprávnenosť reklamácie faktúrou alebo dodacím listom s uvedeným výrobným (sériovým) číslom, prípadne tými

istými dokladmi bez sériového čísla. Ak nepreukáže kupujúci oprávnenosť reklamácie týmito dokladmi, má predávajúci právo reklamáciu odmietnuť.

Pokiaľ kupujúci oznámi poruchu, na ktorú sa nevzťahuje záruka (napr. neboli splnené podmienky záruky, porucha bola nahlásená omylom apod.), je predávajúci oprávnený požadovať plnú úhradu nákladov, ktoré vznikli v súvislosti s odstraňovaním poruchy takto oznámenej kupujúci. Kalkulácia servisného zásahu bude v tomto prípade vychádzať z platného cenníku pracovných výkonov a nákladov na dopravu.

Pokiaľ predávajúci zistí (testovaním), že reklamovaný výrobok nie je chybný, považuje sa reklamácia za neoprávnenú. Predávajúci si vyhradzuje právo požadovať úhradu nákladov, ktoré vznikli v súvislosti s neoprávnenou reklamáciou.

V prípade, že kupujúci reklamuje poruchy tovaru, na ktoré sa vzťahuje záruka podľa platných záručných podmienok predávajúceho, vykoná predávajúci odstránenie poruchy formou opravy, prípadne výmeny chybného dielu alebo zariadenia za bezporuchové. Predávajúci je so súhlasom kupujúceho oprávnený dodať výmenou za chybný tovar iný tovar plne funkčne kompatibilný, ale minimálne rovnakých alebo lepších technických parametrov. Voľba ohľadne spôsobu vybavenia reklamácie podľa tohto odstavca náleží predávajúcemu.

Predávajúci vybaví reklamáciu najneskôr do 30 kalendárnych dní od doručenia chybného tovaru, pokiaľ nebude dohodnutá dlhšia lehota. Za deň vybavenia sa považuje deň, kedy bol opravený alebo vymenený tovar prebraný kupujúcim. Ak nie je predávajúci s ohľadom na charakter vady schopný vybaviť reklamáciu v uvedenej lehote, dohodne s kupujúcim náhradné riešenie. Pokiaľ k takej dohode nedôjde, je predávajúci povinný poskytnúť kupujúcemu finančnú náhradu formou dobropisu.

CZ
SEVEN SPORT s.r.o.

Sídlo:	Strakonická 1151/2c, Praha 5, 150 00, ČR
Centrála:	Dělnická 957, Vítkov, 749 01
Reklamace a servis:	Čermenská 486, Vítkov 749 01
IČO:	26847264
DIČ:	CZ26847264
Tel:	+420 556 300 970
Mail:	eshop@insportline.cz reklamace@insportline.cz servis@insportline.cz
Web:	www.inSPORTline.cz

Reklamácia tovaru

SK
Stores inSPORTline SK, s.r.o.

Centrála, reklamácie, servis: Električná 6471, Trenčín 911 01, SK

IČO:	46259317
DIČ:	2023299729
IČ DPH:	SK2023299729
Tel.:	+421 917 700 098
Mail:	objednavky@insportline.sk reklamacie@insportline.sk servis@insportline.sk
Web:	www.inSPORTline.sk

Vrátenie a výmena tovaru