UŽÍVATEĽSKÝ MANUÁL – SK
SADA PRE ELEKTRIFIKÁCIU JAZDNÉHO BICYKLA
Stredový motor BBS 250

Univerzálny, možno použiť prakticky na každom jazdnom bicykli.
Rozloženie hmotnosti = lepšie jazdné vlastnosti.
Jednoduchá montáž.
Efektívnejší chod a dlhší dojazd.

Prestavbová sada so stredovým motorom a rámovou batériou.

Motor 36V 250W 8FUN
Batéria 13Ah Samsung

Obsah

ČO JE TO ELEKTROBICYKEL A Z ČOHO SA SKLADÁ 3
INŠTALAČNÝ MANUÁL 3
Montáž motora 4
Montáž batérie 5
Inštalácia snímača rýchlosti do zadného kolesa 6
Inštalácia displeja 6
Brzdové páky s brzdovým senzorom (iba pre V-brake a mech. diskové brzdy) 6
Brzdový senzor - voliteľný diel (len pre V-brake a mech. diskové brzdy) 6
Riadiaca jednotka – rámová 7
Vedenie káblov 7
Vyskúšanie funkčnosti elektrobicykla - šliapanie, zmeny režimu asistencie, brzdy 7
MOŽNÉ PROBLÉMY A ICH RIEŠENIE 7
ZÁKLADNÉ INFORMÁCIE PRE POUŽÍVANIE ELEKTROBICYKLA 8
Jazda na elektrobicykli 8
Ovládanie elektrobicykla pomocou ovládacieho panela 8
Popis ukazovateľov na displeji (LCD paneli) 10
BATÉRIA 12
Informácie o batérii 13
Faktory ovplyvňujúce dojazd elektrobicyklov 13
Nabíjačka 13
Montáž a demontáž rámovej batérie 13
Indikátor aktuálnej kapacity batérie 14
ÚDRŽBA A USKLADNENIE 15
BEZPEČNOSTNÉ VAROVANIA 15
RIEŠENIE PROBLÉMOV 16
ZÁRUKA ELEKTROSADY 16
ZÁRUČNÝ LIST 17

Ďakujeme, že ste si zakúpili elektrosadu CRUSSIS.

Pomocou elektrosady môžete urobiť elektrobicykel z akéhokoľvek bicykla s veľkosťou ráfika od 20" do 29". Pre potreby tohto užívateľského manuálu budeme na elektrosadu ďalej pozerať ako na kompletný elektrobicykel.

Montáž elektrosady nie je jednoduchá a pre správne zapojenie a funkčnosť dôrazne odporúčame vykonávať inštaláciu výhradne v odborných servisných strediskách, ktorých zoznam nájdete na našich internetových stránkach www.crussis.cz**.**

Majte na pamäti, že elektrobicykel a predovšetkým jeho batéria vyžaduje pravidelnú údržbu a vhodné skladovanie.

Pred použitím elektrobicykla si prečítajte starostlivo tento návod. V prípade nevhodného použitia, nedostatočnej údržby či nevhodného skladovania môže byť elektrobicykel poškodený a môžete tak prísť o záruku.

Prehlásenie o zhode

Všetky použité elektrokomponenty sú podľa platných a požadovaných noriem vždy samostatne označené symbolom CE.

CE

Výrobca elektrobicyklov Crussis

CRUSSIS electrobikes s. r. o., K Březince 227, 182 00 Praha 8

ČO JE TO ELEKTROBICYKEL A Z ČOHO SA SKLADÁ

Za elektrobicykel považujeme akýkoľvek bicykel, ktorý je vybavený elektromotorom, riadiacou jednotkou a batériou, čoby zdrojom energie. Pohonná jednotka plní úlohu akéhosi pomocníka, ktorý jazdcovi pomáha pri šliapaní a stará sa o jeho pohodlie. Všeobecne pritom platí, že dopomoc motora môže byť aktivovaná iba vtedy, ak jazdec sám aktívne otáča kľukami, teda šliape. Pohyb kľúk je snímaný špeciálnym senzorom umiestneným v stredovom zložení. Maximálna rýchlosť elektrobicykla s asistenciou motora činí 25 km/h s toleranciou 10%. Po dosiahnutí tejto rýchlosti sa motor automaticky vypne a Vy pokračujete ďalej ako na ktoromkoľvek inom bicykli. Ak Vám dôjde batéria alebo máte elektromotor vypnutý, do cieľa môžete pokračovať za využitia vlastných síl bez akéhokoľvek ďalšieho odporu.

Elektromotor je možné uviesť do pohybu aj pomocou ovládacieho tlačidla alebo akcelerátora, avšak len do maximálnej povolenej rýchlosti 6 km/h. Táto funkcia býva označovaná ako asistent chôdze a využijete ju pri akejkoľvek manipulácii s elektrobicyklom. Dosiahnutie vyššej rýchlosti nie je možné bez aktívneho pričinenia jazdca.

Na každý elektrobicykel, ktorý svojimi vlastnosťami zodpovedá európskej norme EN 15194-1, sa z hľadiska zákona o premávke na pozemných komunikáciách pozerá ako na bežný bicykel. Pre jazdu na takomto elektrobicykli nepotrebujete vodičské oprávnenie, môžete sa bez obáv pohybovať po cyklotrasách a cyklistická prilba je povinná iba do osemnástich rokov veku. **Používanie cyklistickej prilby napriek tomu dôrazne odporúčame všetkým užívateľom elektrobicykla bez rozdielu.**

INŠTALAČNÝ MANUÁL

1. Vybaľte stredový motor s príslušenstvom a skontrolujte obsah balenia.

- Stredový motor
- Prevodník s krytom
- Pravá a ľavá kľuka + skrutky (2 ks)
- EB-BUS kábel
- Poistný plát
- Skrutka M5x10 (5 ks)

- Displej s oddeleným ovládačom
- Snímač rýchlosti
- Magnet
- Brzdové páky (sada pre V-brake)
- Skrutka M6x12 (2 ks)
- Skrutka ST 3.9 (5 ks)
- Poistná matica M33 (2 ks)

TYP: Pre jednoduchú montáž elektrosady odporúčame umiestniť bicykel do montážneho stojana. Budete potrebovať nasledujúce náradie:

- Stranové kľúče 15, 22, 32
- Imbusové kľúče 2, 3, 4, 5, 6, 8
- Sťahovák kľúk
- Nitovač reťaze
- Kľúč na misky stredového zloženia
- Plochý skrutkovač
- Krížový skrutkovač
- Kľúč na poistné matice motora
- Štiepacie kliešte

Montáž motora

2. Demontujte pedále, reťaz, kľuky, stredovú os, prešmýkač a radiacu páčku prešmykovača.

3. Prirobte prevodník vyrazeným počtom zubov smerom k jednotke motora (5x skrutka M5x10) a kryt prevodníka k prevodníku. (5x samorezná skrutka)

4. Nasuňte šliapací stred motora do stredovej mufny z pravej strany. Uistite sa, že závit osy presahuje stredovú mufnu aspoň o 10 mm.

5. Nasaďte poistný plát na šliapací stred motora a priskrutkujte ho k motoru (2x skrutka M6x10). Ozubením plátu smerom ku stredovej mufne.

6. Utiahnite prvú poistnú maticu (40 – 50 Nm).

7. Nasuňte a utiahnite druhú poistnú maticu (25 – 30 Nm).

8. Výsledná podoba zaistenia motora pred montážou kľúk.

9. Namontujte pravú a ľavú kľuku, a utiahnite imbusovou skrutkou M8 (35 – 40 Nm)

Montáž batérie

10. Imbusovými skrutkami pripevnite držiak batérie na spodnú rámovú trubku do otvorov pre košík na fľašu. Držiak batérie pripevnite vždy aspoň dvoma skrutkami (odporúčame tri). V prípade, že sa rozteč dier držiaka a rozstup dier pre košík na fľaše rozchádza, vymerajte rozstup otvorov pre košík na fľašu a vyvŕtajte dieru v držiaku batérie. Alebo vymerajte otvor pre uchytenie skrutky držiaka batérie, vyvŕtajte otvor v ráme a za použitia nitovacích kliešti vsaďte nitovaciu maticu.

Inštalácia snímača rýchlosti do zadného kolesa

11. Skompletizujte snímač rýchlosti a prepojte ho so stredovým motorom.

12. Upevnite magnet do výpletu. Snímač i magnet musia byť na rovnakej úrovni a vzdialenosť medzi nimi musí byť do 5 mm.

13. Snímač upevnite plastovými páskami na spodnú trubku zadnej stavby.

Inštalácia displeja

14. Inštalujte displej s oddeleným ovládačom na kormidlo a zapojte do privedenej kabeláže (EB-BUS kábel).

15. Zafixujte kabeláž sťahovacími páskami.

16. Káble môžete zlúčiť plastovou špirálovou ochranou.

Brzdové páky s brzdovým senzorom (iba pre V-brake a mech. diskové brzdy)

1. Brzdové páky inštalujte miesto existujúcich brzdových pák a zapojte do brzdových senzorov EB-BUS kábla.

Brzdový senzor - voliteľný diel (len pre V-brake a mech. diskové brzdy)

1. Brzdový senzor inštalujte na brzdové lanko k zadnej alebo prednej brzde medzi bowden a vôdzku lanka a zapojte do brzdového konektora EB-BUS kábla.

2. V prípade, že by ste nechceli meniť lanko, bowden skráťte o dĺžku senzora.
3. Brzdové lanko nesmie byť rozštiepené a preťahujte ho opatrne, aby ste nepoškodili senzor.

4. Výsledná podoba zapojenia brzdového senzora.

Absencia brzdových senzorov nemá vplyv na funkčnosť elektrosady.

Riadiaca jednotka – rámová

1. Priveďte káble od jednotlivých komponentov (motor, displej, snímač šliapania) k riadiacej jednotke.
2. Prepojte káble s riadiacou jednotkou. Každý kábel je osadený iným typom konektora a tak nie je možná zámena.

Pri zapájaní konektorov dbajte na pozíciu šípok tak, aby išli proti sebe.

Vedenie káblov

Prebytočnú dĺžku kábla môžete skrátiť slučkou, kábel však nikdy neprekladajte. Káble pripevnite k rámu sťahovacími páskami tak, aby nikde neodstávali a neprekážali pri šliapaní a riadení elektrobicykla. Každá sada obsahuje špirálovú ochranu pre združenie káblov a zároveň zvyšuje estetický dojem.

Vyskúšanie funkčnosti elektrobicykla - šliapanie, zmeny režimu asistencie, brzdy

Po kompletnej inštalácii a prepojení všetkých komponentov s riadiacou jednotkou vykonajte kontrolu funkčnosti elektrobicykla. Pre správne vyskúšanie funkčnosti postupujte podľa užívateľského manuálu (pozri ďalej).

1. Vsuňte batériu do nosiča/držiaka.
2. Zapnite displej.
3. Vyskúšajte asistenta chôdze - po aktivácii by sa mal motor pri stupni asistencie 1 – 5 uviesť do prevádzky bez nutnosti otáčať kľukami. Pri stupni asistencie 0 sa asistent chôdze neaktivuje.
4. Začnite otáčať kľukami - cca po 1/4 otáčke (90˚) by sa mal motor uviesť do prevádzky.
5. Následne zvyšujte režimy asistencie, motor by mal zvyšovať svoj výkon.
6. Vyskúšajte brzdový senzor. Súbežne s otáčaním kľúk stlačte postupne prednú a zadnú brzdovú páku resp. brzdovú páku, s ktorou je prepojený brzdový senzor. Vo všetkých prípadoch by malo dôjsť k vypnutiu motora.
7. Vyskúšajte ukazovateľ rýchlosti.

MOŽNÉ PROBLÉMY A ICH RIEŠENIE

V prípade nefunkčnosti systému vykonajte jeho diagnostiku v tomto poradí:

Nesvieti ovládací LCD displej

- Vždy sa presvedčte, že je batéria nabitá.
- Skontrolujte, či je správne zasunutá batéria.
- Skontrolujte zapojenie konektorov u riadiacej jednotky a na strane displeja.

Motor sa neroztočí pri stlačení tlačidla asistencie chôdze

- Skontrolujte zapojenie konektora motorového kábla (pri motore a u riadiacej jednotky).
- Skontrolujte zapojenie konektorov u riadiacej jednotky aj na strane displeja.

Motor sa neroztočí pri otáčaní kľukami (šliapaní)

- Skontrolujte pozíciu brzdových pák, či nie je niektorá z nich pootvorená a tým aktivovaný brzdový senzor.
- Skontrolujte zapojenie konektora snímača šliapania do riadiacej jednotky.
- Skontrolujte vzdialenosť medzi snímačom šliapania a kotúčikom s magnetmi (max. 4 mm).
- Skontrolujte, či je kotúčik pevne nasadený na stredovú os a nepretáča sa.

Po stlačení brzdovej páky sa nevypne motor

- Skontrolujte zapojenie brzdovej páky.

V prípade, že nie ste schopný poruchu odhaliť a odstrániť, kontaktujte svojho predajcu.

ZÁKLADNÉ INFORMÁCIE PRE POUŽÍVANIE ELEKTROBICYKLA

DÔLEŽITÉ: Pred každou jazdou skontrolujte funkčnosť bŕzd. Odporúčame tiež skontrolovať stav batérie. Pri jazde na elektrobicykli vždy používajte cyklistickú prilbu!

Jazda na elektrobicykli

Na elektrobicykli sa jazdí rovnako ako na bežnom jazdnom bicykli. Stačí sa rozbehnúť a otáčať kľukami (šliapať). Motor sa po 1 - 2 sekundách automaticky aktivuje a pracuje podľa nastaveného režimu asistencie. V prípade použitia bŕzd s brzdovým senzorom alebo brzdového senzoru sa po zabrzdení motor automaticky vypne. Neplatí pre modely s hydraulickými diskovými brzdami, ktoré nie sú vybavené brzdovými pákami so senzormi. U týchto modelov sa motor vypne do 2 sekúnd po tom, čo prestanete šliapať.

Ak dosiahnete rýchlosť jazdy 25 km/h, motor sa automaticky vypne a znova sa aktivuje vo chvíli, keď rýchlosť jazdy opäť klesne pod 25 km/h. Motor nepracuje, pokiaľ nešliapete alebo točíte kľukami dozadu.

Nezávisle od druhu prevodu je vhodné počas radenia krátko prerušiť šliapanie. Tým sa uľahčí radenie a zníži sa opotrebenie pohonného ústrojenstva.

Funkcia elektrobicykla môže byť ovplyvnená vonkajšími elektromagnetickými vplyvmi (napr. radarmi, rádiolokátormi a pod.).

Dlhodobá jazda s nízkymi otáčkami motora a vysokým režimom asistencie môže viesť k prehrievaniu a v prípade veľkého zaťaženia dokonca k poškodeniu pohonnej jednotky. V takej chvíli dôrazne odporúčame znížiť režim asistencie.

Ovládanie elektrobicykla pomocou ovládacieho panela

Elektrické parametre

Napájanie batérie	36 V
Menovitý prevádzkový prúd	10 mA
Maximálny prevádzkový prúd	30 mA
Zvodový prúd pri vypnutí	< 1 uA
Maximálny výstupný prúd k regulátoru	50 mA
Prevádzková teplota	-20 °C – 60 °C
Skladovacia teplota	-30 °C – 70 °C

Obrázok a rozmery displeja

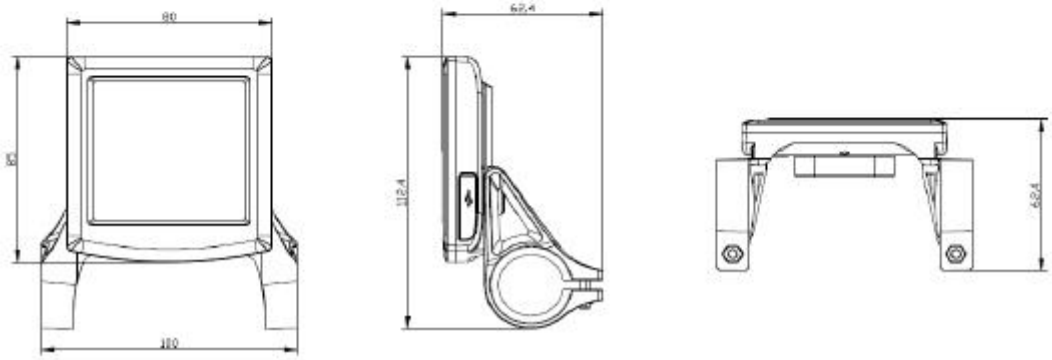

Displej elektrobicykla ponúka rad funkcií pre zvýšenie jazdného komfortu.

- Inteligentný indikátor stavu batérie.
- 5 úrovní pedálového asistenta (PAS).
- Zobrazenie rýchlosti (SPEED – aktuálna rýchlosť, MAX SPEED – maximálna rýchlosť, AVG SPEED – priemerná rýchlosť).
- Indikácia napájania.
- Ukazovateľ času najazdenej vzdialenosti.
- Indikátor najazdenej vzdialenosti a celkový najazdený čas.
- Asistent chôdze.
- Zapnutie a vypnutie svetla.
- Indikátor chybového hlásenia.
- Nastavenie parametrov (napríklad priemer kolesa, rýchlostný limit, nastavenie batérie, úroveň pedálovej asistencie, heslo atď.).
- Obnovenie pôvodného nastavenia.

Popis funkcií jednotlivých tlačidiel

K dispozícii sú tri tlačidlá (, ,) ktoré na displeji plnia nasledujúce funkcie **MODE, hore a dole.**

Popis ukazovateľov na displeji (LCD paneli)

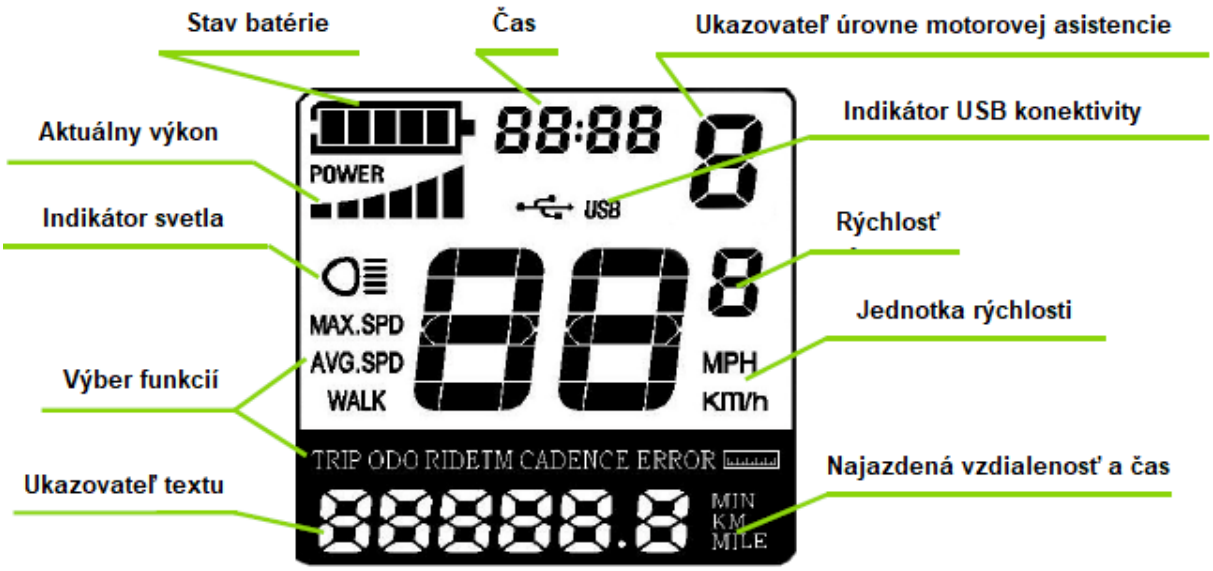

Funkcie displeja

Zapnutie a vypnutie elektrobicykla

Pre zapnutie elektrobicykla podržte tlačidlo **"i"** po dobu 2 sekúnd. Rovnakým spôsobom opäť podržte tlačidlo **"i"** po dobu 2 sekúnd a systém elektrobicykla sa vypne. Pri vypnutí systém elektrobicykla je unikajúci prúd menší ako 1 uA. Pokiaľ bude elektrobicykel v nečinnosti po dobu dlhšiu ako 10 minút, systém elektrobicykla sa automaticky vypne.

Užívateľské rozhranie

Po zapnutí systému elektrobicykla sa na displeji zobrazí aktuálna rýchlosť. Pre zmenu funkcií displeja stlačte tlačidlo **"i"**. Funkcie sú na displeji zoradené nasledovne: Aktuálna rýchlosť (km/h) → Priemerná rýchlosť → Maximálna rýchlosť (km/h) → Denná najazdená vzdialenosť (km) → Celková najazdená vzdialenosť (km) → Čas jazdy.

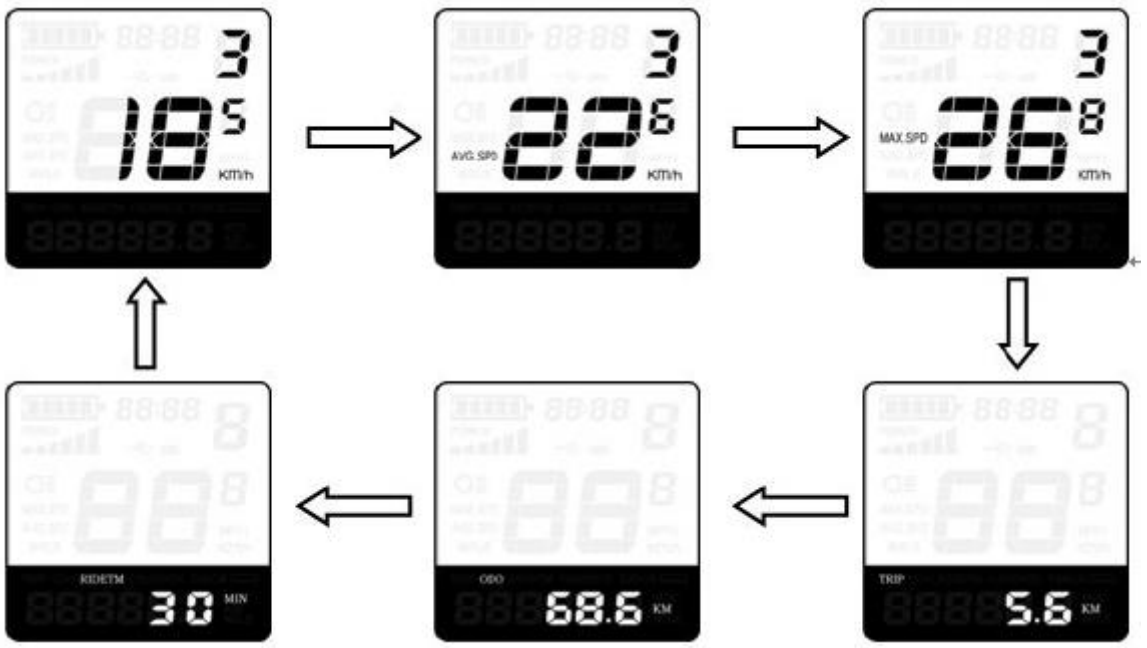

Asistent chôdze

Pre aktiváciu pešieho asistenta, podržte tlačidlo **"WALK"** (chôdza), elektrobicykel sa rozbehne do rýchlosti 6 km/h. Súčasne sa na displeji v ľavom dolnom rohu zobrazí WALK. Funkciu asistenta chôdze vypnete uvoľnením tlačidla **"WALK"**.

Asistent chôdze

Zapnutie/Vypnutie osvetlenia

Ak chcete zapnúť svetlo na displeji elektrobicykle, podržte tlačidlo **"+"** po dobu 2 sekúnd. Súčasne sa Vám na displeji rozsvieti kontrolka signalizujúca rozsvietenie svetla a displej sa podsvieti. Rovnakým spôsobom opäť držať tlačidlo **"+"** po dobu 2 sekúnd a svetlo sa vypne.

Signalizácia zapnutia svetla

Voľba úrovne asistencie (PAS)

Úroveň pomoci označuje výstupný výkon motora. Predvolená hodnota je "1". Stlačte tlačidlo **"+"/"-"** pre možnosť nastavenia asistencie elektromotora, predvolená sila sa pohybuje od stupňa "0" na úroveň "5". Ak nebudete chcieť využiť asistenciu elektromotora, je úroveň PAS "0". Úroveň PAS "1" je minimálny výkon. Úroveň PAS "5" je maximálny výkon. Pre voľbu motorovej asistencie stlačte **"+"/"-"** podľa toho, či chcete pridať alebo znížiť motorovú asistenciu.

Motorová asistencia "5"

Ukazovateľ stavu batérie

Päť článkov vnútri symbolu batérie znázorňujú kapacitu batérie. Ak je kapacita batérie príliš nízka, rozbliká sa rámček symbolu batérie a je potreba batériu čo najskôr znovu dobiť.

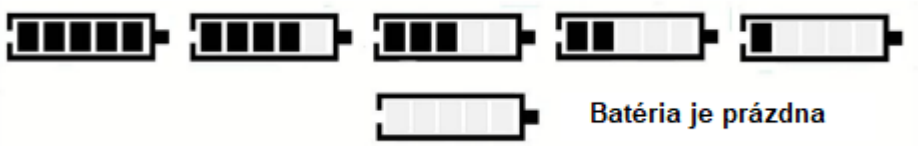

Ukazovateľ stavu nabitia batérie

Ukazovateľ času

Čas sa na displeji zobrazuje v 24 hodinovom formáte.

Zobrazenie času

Ukazovateľ aktuálneho výkonu motora

Silu motora je možné sledovať na displeji.

Ukazovateľ výkonu motora

Chybové hlásenia

V prípade, že došlo k poruche elektrobicykla, na displeji sa automaticky zobrazí chybové hlásenie (chybový kód).

Chybové hlásenie "30"

BATÉRIA

Odporúčanie: Batéria je najdrahšia časť elektrobicykla. Preto venujte zvýšenú pozornosť pri jej manipulácii, nabíjaní a skladovaní. Batéria obsahuje chemické látky, ktoré môžu byť v prípade nesprávneho použitia nebezpečné. Najmä Lítium a jeho kysličníky sú pri kontakte s vlhkom horľavé. Batériu nikdy nerozoberajte. Mohli by ste ju poškodiť a zároveň hrozí nebezpečenstvo poranenia v

dôsledku vznietenia alebo dokonca výbuchu. Porušením garančnej pečate zároveň stratíte záruku na batériu.

DÔLEŽITÉ: Pred akoukoľvek manipuláciou s batériou elektrobicykel vždy vypnite!

Informácie o batérii

- Li-ion batérie majú veľmi nízke samočinné vybíjanie. Od prvého nabitia je potreba batériu udržiavať stále v jej pracovnom cykle (vybíjanie/nabíjanie), takže i keď elektrobicykel napríklad v zimnom období nepoužívate, je potrebné batériu minimálne raz za 4 týždne dobiť.
- Odporúčame na začiatku používania vykonať jeden plný nabíjací cyklus (vybitie/nabitie). Následne je možné dobíjať batériu kedykoľvek.
- Maximálnu kapacitu dosiahnete po cca 5 – 10 nabíjaniach.
- Batériu udržujte v nabitom stave a dobíjajte ju vždy po jazde, nie až pred nasledujúcou jazdou.
- Li-ion batérie sú 100% recyklovateľné. Batériu môžete odovzdať na ktoromkoľvek zbernom mieste alebo priamo u predajcu.
- Batéria sa dobíja pomocou priloženej nabíjačky 230/240V, doba nabíjania je cca 5 – 7 hodín.
- Pri nabíjaní môže batéria zostať v bicykli, prípadne môže byť i vybraná.
- Batériu skladujte v suchých priestoroch pri izbovej teplote bez priameho slnečného svetla.
- Nikdy nevystavujte batériu dlhodobo pod 0 °C a naopak extrémne vysokým teplotám nad 30 °C.

Faktory ovplyvňujúce dojazd elektrobicyklov

Dojazdovú vzdialenosť elektrobicykla nie je možné presne stanoviť, pretože ju ovplyvňuje veľa faktorov.

1. **Valivý odpor pneumatík.** Pri elektrobicykloch CRUSSIS sú použité pneumatiky s nízkym valivým odporom a zvýšenou odolnosťou proti defektu. Dôležité je tiež správne nahustenie pneumatík. Takže pokiaľ budete mať na elektrobicykli napríklad podhustené pneumatiky, tak sa Vám dojazd skráti.
2. **Hmotnosť elektrobicykla.** Čím nižšiu hmotnosť elektrobicykel má, tým má väčší dojazd.
3. **Stav batérie.** Záleží, či bola batéria pred jazdou plne nabitá. Je potrebné počítať s tým, že čím vyšší počet vybíjacích cyklov má batéria za sebou, tým má menšiu kapacitu.
4. **Profil a povrch trasy.** Čím väčšie prevýšenie, horší povrch a prudšie kopce zdolávate, tým je kratší dojazd.
5. **Režim jazdy.** Záleží, ktorý z režimov jazdy máte pri jazde nastavený.
6. **Plynulosť jazdy.** Čím viac brzdíte alebo sa rozbiehate, tým je kratší dojazd.
7. **Odpor vzduchu.** Záleží, či idete na bicykli s nízkym rámom vo vzpriamenej polohe alebo idete na športovejšom bicykli a máte sedlo nastavené v rovnakej výške ako kormidlo.
8. **Sila vetra.** Čím silnejší vietor máte v chrbte, tým je dlhší dojazd a naopak.
9. **Hmotnosť jazdca a nákladu.** Čím väčšia hmotnosť, tým kratší dojazd.
10. **Vonkajšia teplota.** Čím nižšia teplota, tým je menšia kapacita batérie.

Nabíjačka

- Nabíjačka je vhodná iba pre dobíjanie Li-ion batérie.
- Nikdy nenabíjajte batériu vo vonkajšom prostredí a pri extrémnych teplotách pod bodom mrazu alebo nad 30 °C.
- V prípade poškodenia nabíjačky alebo prívodného kábla, nikdy ju nepripájajte do el. siete.
- Skladujte v suchom chladnom prostredí bez prístupu slnečného žiarenia.

Montáž a demontáž rámovej batérie

Batériu vložte do rámu elektrobicykla podľa nasledujúcich inštrukcií.

1. Vložte kľúč do zámku a otočte kľúčom pre uvoľnenie/zamknutie zámku.
2. Následne môžete batériu zasunúť/vysunúť.

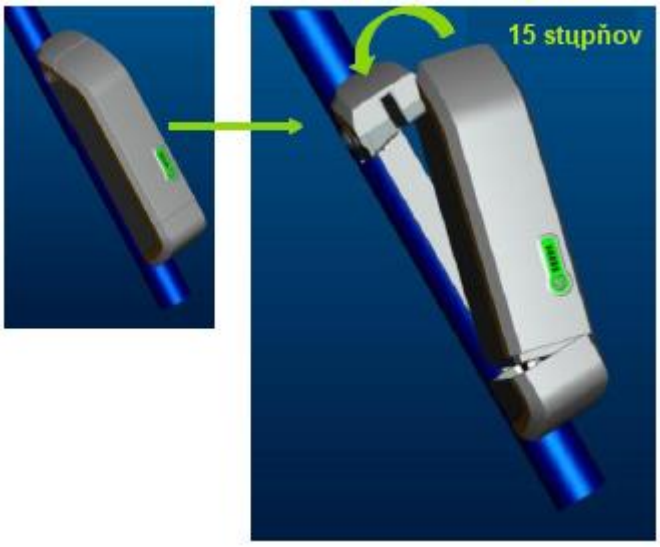

Indikátor aktuálnej kapacity batérie

Aktuálny stav kapacity batérie zistíte krátkym stlačením tlačidla na kryte batérie.

Nabíjanie batérie

- Li-ion batérie majú veľmi nízke samočinné vybíjanie. Od prvého nabitia, je potreba batériu udržiavať stále v jej pracovnom cykle (vybíjanie/nabíjanie), takže aj keď elektrobicykel napríklad v zimnom období nepoužívate, je potreba batériu minimálne raz za 45 týždne dobiť.
- Odporúčame na začiatku užívania vykonať jeden plný nabíjací cyklus (vybitie/nabitie). Následne je možné dobíjať batériu kedykoľvek.
- Li-ion batérie sú 100% recyklovateľné. Batériu môžete odovzdať na ktoromkoľvek zbernom mieste alebo priamo u predajcu.
- Batéria sa dobíja pomocou priloženej nabíjačky 230/240V, doba nabíjania je cca 5 - 7 hodín.

- Pri nabíjaní môže batéria zostať v bicykli, poprípade môže byť aj vybratá.
- Batériu je možné nabíjať v elektrobicykli alebo ak batériu vyberiete z bicykla. Ak budete batériu dobíjať nainštalovanú v bicykli, elektropohon musí byť vypnutý.
- Pripojte nabíjačku k batérii a až potom k sieťovému napätiu. Sieťový prívod musí vyhovovať technickým údajom pre prístroj.
- Akonáhle je nabíjačka pripojená do el.siete, rozsvieti sa červená LED dióda na nabíjačke, ktorá signalizuje začatie procesu nabíjania. Nabíjanie sa zastaví automaticky, akonáhle je batéria plne nabitá. Stav nabitia signalizuje zelená LED dióda.

- Nabíjačku najprv odpojte od el. siete, následne od batérie. Doba nabíjania je max. 5 - 7 hodín.
- Batériu je možné nabíjať aj pri vybratí batérie z rámu elektrobicykla. V tomto prípade najprv vyberte batériu z rámu bicykla a pred prvou jazdou sa uistite, že je batéria plne nabitá.
- Batéria je plne nabitá, ak svietia všetky svetlá na škále znázorňujúcej nabitie batérie.
- Stupnica ovládača na kormidle je len orientačné znázornenie stavu nabitia batérie. Na presnejší stav nabitia slúži indikátor na batérii. Ak svieti iba posledné svetlo, je nutné batériu dobiť.
- Ak je kapacita príliš nízka, motor prestane mať hladký chod a môže bežať prerušovane (trhane). V tomto prípade je nutné vypnúť systém elektropohonu. Potom pokračujte v jazde bez motorovej asistencie a zaistite dobitie batérie.
- Akonáhle batériu opäť dobijete, môžete opäť využiť elektropohon.

DÔLEŽITÉ: Pred opustením Vášho elektrobicykla na verejnom mieste vždy batériu zamknite a kľúč si vezmite so sebou. Predídete tak nebezpečenstvu odcudzenia batérie.

ÚDRŽBA A USKLADNENIE

! UPOZORNENIE !

- Nikdy neponárajte batériu, nabíjačku alebo ostatné elektrosúčiastky do vody (do žiadnych kvapalín).
- Nenechávajte batériu vo vlhkom prostredí. Skladujte ju vždy v suchom prostredí.
- Pravidelná údržba elektrobicykla zaisťuje dlhú životnosť. Údržba zahŕňa čistenie, mazanie a správne nastavenie príslušenstva.
- Vždy udržujte všetky komponenty čisté. Pokiaľ budete bicykel umývať vodou, vždy pred umývaním vyberte batériu z bicykla.
- Po každej jazde odporúčame bicykel osušiť, predovšetkým hlavne všetky elektrické súčiastky.
- Batériu nikdy nevkladajte do vody. Čistite suchou handrou bez použitia saponátu.
- V prípade, že budete elektrobicykel používať v zimnom období, vždy po jazde očistite kontakty batérie od soli a vlhkosti.
- Pred jazdou vždy skontrolujte správne dotiahnutie všetkých skrutiek, matíc, šliapacieho stredu, funkčnosť bŕzd a tlak v pneumatikách.
- Údržbu bicykla vykonávajte v pravidelných intervaloch, zaistíte tak dlhú životnosť výrobku.
- Nelikvidujte batériu svojpomocným rozobraným – hrozí nebezpečenstvo požiaru, výbuchu, úrazu elektrinou a môžu sa uvoľniť toxické látky.
- Batériu a elektrobicykel skladujte na chladnom, suchom mieste mimo dosahu slnečného žiarenia a zdroja tepelného žiarenia.
- Batériu neskladujte pri teplotách pod bodom mrazu a v extrémne vysokých teplotách nad 30 °C.

BEZPEČNOSTNÉ VAROVANIA

- Nedodržanie bezpečnostných upozornení môže mať za následok škodu na Vašej alebo inej osobe, Vašom majetku alebo majetku druhých.
- Vždy sa riaďte bezpečnostným upozornením, aby ste sa vyvarovali nebezpečenstva požiaru, úrazu elektrickým prúdom a poraneniu.
- Pred použitím výrobku si dôkladne prečítajte návod k obsluhe elektrobicykla.
- Pred jazdou vždy overte, či nie sú niektoré spoje uvoľnené alebo poškodené. Skontrolujte funkčnosť bŕzd a tlak v pneumatikách.

- V prípade poškodenia elektronických dielov vyhľadajte odborný servis.
- Výrobca ani dovozca nie je zodpovedný za náhodné alebo následné škody, ani za poškodenie vzniknuté priamo alebo nepriamo použitím tohto výrobku.

! UPOZORNENIE !

Informácie k likvidácii elektrických a elektronických zariadení

Uvedený symbol na výrobku alebo v sprievodnej dokumentácii znamená, že použité elektrické alebo elektronické výrobky nesmú byť likvidované spoločne s komunálnym odpadom. Za účelom správnej likvidácie výrobku, odovzdajte výrobok na určených zberných miestach, kde budú prijaté zdarma. Správnou likvidáciou tohto produktu pomôžete zachovať cenné prírodné zdroje a napomáhate prevencii potenciálnych negatívnych dopadov na životné prostredie a ľudské zdravie, čo by mohli byť dôsledky nesprávnej likvidácie odpadu. Ďalšie podrobnosti si vyžiadajte od miestneho úradu alebo najbližšieho zberného miesta. Pri nesprávnej likvidácii tohto odpadu, môžu byť v súlade s národnými predpismi udelené pokuty.

RIEŠENIE PROBLÉMOV

1.	**Pokiaľ je dojazd bicykla nízky aj napriek tomu, že je plno nabitá batéria** • Overte či je správny tlak v pneumatikách. • Vonkajšia teplota je pod bodom mrazu. V tomto prípade obmedzte užívanie motorovej asistencie. • Silný protivietor, veľké zaťaženie na bicykli kvôli prudkému stúpaniu. Obmedzte motorovú asistenciu. • Batéria môže byť príliš stará a je nutné ju vymeniť.
2.	**Motor nereaguje aj keď je systém zapnutý** • Overte či nie je chybný kábel od batérie. • Spínač na brzdovej páke nefunguje, skontrolujte káblové kontakty a funkciu spínača.
3.	**Bicykel nereaguje na nastavenie LCD panela. Nejde na maximálny výkon** • Batéria zrejme nebude dostatočne nabitá, je nutné ju nabiť. • Regulátor výkonu je chybný a je nutné ho vymeniť. • Prípadne môžu byť prerušené kontakty medzi batériou a motorom.
4.	**Nabíjačka nenabíja batériu** • Overte, či je nabíjačka správne pripojená do elektrickej siete. • Káble nabíjačky môžu byť poškodené a je nutné vymeniť nabíjačku. • Nabíjačka je poškodená a je nutné ju vymeniť. • Články batérie sú chybné, je nutné vymeniť batériu.

ZÁRUKA ELEKTROSADY

Postup pri reklamácii

- Reklamáciu elektrosady alebo batérie uplatňujte vždy u svojho predajcu alebo servisu, ktorý Vám sadu inštaloval.

- Pri uplatnení reklamácie predložte **doklad o kúpe, záručný list sa zapísaným výrobným číslom batérie** a uveďte dôvod reklamácie a popis poruchy.

Záručné podmienky

- **24 mesiacov** na komponenty elektrosady - vzťahuje sa na výrobné chyby a chyby materiálu mimo bežné opotrebovanie používaním.
- **6 mesiacov** na životnosť batérie - menovitá kapacita batérie neklesne pod 70% svojej celkovej kapacity v priebehu 12 mesiacov od predaja elektrobicykla.

Nárok zo záruky zaniká

- Uplynutím záručnej doby.

ZÁRUČNÝ LIST

(Na účely reklamácie stačí predajný doklad - účtenka).

Výrobné číslo motora:	.....	**Meno zákazníka:**	.....
Výrobné číslo batérie:	.....	**Adresa zákazníka:**	.....
Dátum inštalácie: (predaja)	.....	**Pečiatka a podpis predajcu**	

Veríme, že budete spokojným užívateľom a prajeme Vám veľa najazdených kilometrov bez námahy a veľa nevšedných zážitkov spojených s používaním tejto elektrosady, prípadne Vášho nového elektrobicykla.

Váš team CRUSSIS

CRUSSIS electrobikes s.r.o.
K Březince 227, 182 00 Praha 8, IČO: 24819671
Tel.: +420 604 219 792